PASTORCONCEPT

Nos produits

TARIF







2025

pastorconcept





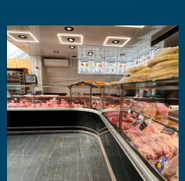





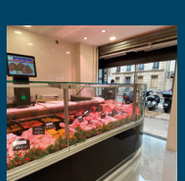





pastorfrigor

est une maison historique dans le secteur de la réfrigération commerciale.

Depuis 1964, elle agit avec succès dans ce Marché où elle offre aujourd'hui
une vaste gamme de produits en mesure de satisfaire toute exigence de présentation et de visualisation.

Le groupe s'est développé depuis les années 80 pour atteindre d'importants objectifs :

L' accord exclusif avec PININFARINA et le créateur Massimo BRIGHENTI pour le design de différents produits.

L'ouverture d'une deuxième unité de production : PASTORKALT.

Le nouvel établissement de Terrugia sur une surface de 17000 m^2.





pastorconcept

Distributeur officiel

pastorfrigor Italian Cold Style

pastorkalt a.s.

Flexibilité et rapidité de la production sont des éléments caractéristiques de cette maison qui allie

la qualité à l'élégance

pour ses produits, signe distinctif d u groupe PASTORFRIGOR.

pastorconcept

OUVERTURE / MODIFICATION DE COMPTE CLIENT

11 bis rue le bois cerdon – Zac le bois cerdon – 94460 Valenton
Tél : 01 43 86 48 66 - E-mail : info@pastorconcept.fr - Site internet : www.pastorconcept.fr

Nous vous remercions de compléter cette fiche de renseignements pour procéder à l'ouverture de votre compte et de nous joindre OBLIGATOIREMENT un RIB, un KBIS, attestation de capacité, un papier entête.

Les conditions de vente sont à nous retourner signées et tamponnées. Elles sont valables pour toutes vos commandes à venir.

ADRESSE DE FACTURATION	ADRESSE DE LIVRAISON
Raison sociale :	
Adresse :	
Code Postal :	
Ville :	
Pays :	
Téléphone :	
Fax :	
Adresse mail :	
Personne à contacter :	
Téléphone portable :	
Fonction	

ADRESSE DE FACTURATION

Numérique :	OUI	NON	Espace Pro identifiant :	OUI	NON
Papier :	OUI	NON	Nombre d'exemplaire :	OUI	NON

RENSEIGNEMENTS JURIDIQUES

TVA Intracommunautaire :
NAF :

CONDITIONS DE REGLEMENT

1ère commande : Acompte de 30% à la commande, solde à la livraison
Commandes suivantes : Virement à 30 jours

LES LIVRAISONS DEVRONT ETRE CONTRÔLEES EN PRESENCE DU TRANSPORTEUR. LES DEGATS EVENTUELS DEVRONT ETRE SIGNALES SUR LE BON DU TRANSPORTEUR ET PORTE A NOTRE CONNAISSANCE PAR LETTRE RECOMMANDEE DANS LES 3 JOURS DATE DE LIVRAISON

CONDITIONS GENERALES DE VENTE

■ Article 1- Application

Sauf convention contraire écrite, toute commande implique l'adhésion de l'acheteur aux présentes conditions générales de vente, celles- ci reçoivent toujours application sans qu'il nous soit besoin de réfuter d'éventuelles conditions d'achat contraires.

■ Article 2- Commandes

La commande du client qui nous est remise ou acceptée par nos représentants n'est prise en compte que si elle a été passée ou confirmée par écrit sur un document portant le nom et les coordonnées du ou des clients, ainsi que la signature du donneur d'ordre. Nos représentants sont seuls responsables vis-à-vis du client pour toutes conventions autres que celles inscrites sur le bon de commande. Les notices, vues de coupes, prospectus, dépliants, catalogues ainsi que les accessoires et produits vendus ne constituent que la présentation de modèles ; Il ne saurait en résulter d'offre ferme.
PASTORCONCEPT se réserve le droit d'apporter à tout moment toutes modifications qu'elle juge utiles à ses matériels, sans obligation de modifier les matériels précédemment livrés ou en cours de commande.

■ Article 3 - Prix

Nos prix s'entendent en euro et hors taxes. Les taxes sont celles en vigueur au moment de la facturation ; Elles doivent être acquittées par le client. Les prix donnés ne constituent pas une offre ferme car ils peuvent être modifiés sans préavis. Les prix figurant sur les accusés de réception de commande, confirmation ou bon de commande, sont établis d'après le tarif au cours du jour de mise à disposition ; Toute augmentation postérieure à la date d'acceptation pourra être ajoutée au prix sans que le client ne puisse s'y opposer, sous réserve de conditions particulières convenues entre les deux parties.

■ Article 4 – Fabrication

La Sté PASTORCONCEPT se réserve le droit d'apporter aux modèles présentés sur nos catalogues toute modification de conception, ou de désignation, sans être contraints d'en aviser ses clients. Les photos, schémas de nos catalogues sont purement indicatifs et n'ont pas de valeur contractuelle.

■ Article 5 - Modalités de paiement et Clause Pénale

De convention express, la présente vente est conclue sous condition suspensive. L'appareil reste la propriété de la Sté PASTORCONCEPT - jusque et y compris le paiement de la dernière traite. En conséquence, le client s'interdit formellement de vendre l'appareil, de la céder, d'en disposer ou de le remettre en gage sous quelque forme que se soit, soit directement, soit à l'occasion d'une vente de son fonds de commerce, soit par une personne interposée, avant le complet paiement des sommes dues.
Aucune déduction sur le montant des factures, aucune retenue sur les paiements, pour quelque motif que se soit, ne pourra être pratiquée par le client. En cas de vente de fonds de commerce, le client s'engage à dénoncer le présent contrat. Chaque commande fait l'objet d'une facturation qui sera payable, principal, frais et taxes inclus, au comptant, «net de tout escompte» au lieu d'émission de nos factures, Les lettres de change même acceptées ou acceptation de règlements divers n'apportent ni novation, ni dérogation à cette règle sauf dérogation particulière, par lettre de change acceptée.
En cas de retard ou de défaut de paiement d'une seule échéance, toutes les autres échéances deviendront immédiatement exigibles de plein droit et sans mise en demeure préalable. Le vendeur aura le droit, immédiatement, sans préavis et sans autre mise en demeure, de résilier le contrat, exiger le paiement des traites non encore échues ou de reprendre le ou les appareils ou marchandises. En cas de non- paiement d'une facture à son échéance, le client devra verser au vendeur, de plein droit, et sans mise en demeure préalable, une pénalité de retard calculée sur le taux d'intérêt appliqué par la Banque Centrale Européenne à son opération de refinancement la plus récente, majoré de 10 points.
Tout mois commencé est dû en totalité en ce qui concerne l'intérêt. En sus des indemnités de retard, toute somme, y compris l'acompte, non payée à sa date d'exigibilité produira de plein droit le paiement d'une indemnité forfaitaire de 40 euros due au titre des frais de recouvrement. Articles 441-6, I alinéa 12 et D. 441-5 du code de commerce. Les lettres de change impayées à leur date d'échéance seront majorées en cas de nouvelle présentation, des intérêts et frais occasionnés par leur nouvelle mise en circulation. Toutefois, PASTORCONCEPT se réserve le droit de réclamer une somme complémentaire au titre des frais de recouvrement lorsque les frais exposés sont supérieurs au montant de cette indemnité. Ces frais incluront toute somme engagée, y compris les honoraires de conseil ou frais d'huissier.
Enfin, nous nous réservons la faculté de modifier, les conditions de paiement précédemment fixées et de demander les garanties que nous jugerions nécessaires, à raison de faits nouveaux survenant en cours d'exécution d'une commande dans la situation commerciale et financière de l'acheteur.

■ Article 6 - Délais de livraison

Les délais de livraison stipulés à la commande sont donnés, sauf dispositions contraires, à titre indicatif. Les retards éventuels ne peuvent justifier l'annulation de la commande ni donner lieu à des dommages et intérêts. La Sté PASTORCONCEPT est dégagée de plein droit de tout engagement relatif aux délais de livraison dans les cas suivant ; les conditions de paiements stipulés à l'article 4 ne sont pas respectées par le Client. - Omission ou inexactitude des renseignements à fournir par le Client dans le cadre des conditions du contrat de vente. - Livraison différée à la demande du Client. - Aléas techniques, défaillance des fournisseurs de la Sté PASTORCONCEPT, défaillance du transporteur, force majeure et cas fortuit notamment : grève, émeute, interdiction d'importation, inondations, bris de machine.
Dans l'hypothèse d'une rupture de stock, la Sté PASTORCONCEPT fera de son mieux pour satisfaire les commandes. La Sté PASTORCONCEPT pourra faire des livraisons partielles des commandes du Client, lesquelles seront facturées séparément au Client et payées à leur échéance par celui-ci, sans prise de considération des livraisons ultérieures.

■ Article 7 - Livraison et Transport

Les expéditions sont, sauf clause particulière, toujours faites en port dû aux tarifs les plus réduits, sauf demande expresse du client et dans tous les cas, le matériel voyage aux risques et périls du destinataire. La livraison sur site (adresse de l'utilisateur, heure de livraison précise) pourra impliquer des frais supplémentaires.
Il appartient au Client de vérifier le bon état et la conformité de la livraison et, si nécessaire de consigner ses réserves circonstanciées sur le bordereau de livraison remis au transporteur. Par ailleurs ces réserves devront être confirmées auprès du transporteur et de la Sté PASTORCONCEPT dans les 3 jours suivant la date de livraison par lettre recommandée avec accusé de réception.
A défaut de réserves précises notées immédiatement sur le récépissé par le destinataire, la marchandise livrée sera considérée conforme et exempté de tout vice apparent.

■ Article 8 - Garantie

Un certificat de garantie contre tous vices de construction est délivré pour chaque machine sortie de nos ateliers. Cette garantie est donnée sous réserve de bon usage, contre tous vices de construction à défaut de matière, à l'exclusion de causes directes ou indirectes pouvant survenir de ce fait pendant une période d'une année prenant cours à la date de la facture. La garantie est limitée au remplacement des pièces reconnues défectueuses. Pour toute marchandise ou matériel retourné, l'expédition devra être faite franco dans l'emballage d'origine ou équivalent. Cette expédition aura lieu aux risques et périls de l'acheteur. La Sté PASTORCONCEPT ne peut être rendu responsable des conséquences du mauvais raccordement ou alimentation, ainsi qu'une mauvaise implantation des appareils mal conçue, du fait du client. Elle ne peut être rendu responsable de la non-observation des instructions d'utilisation ou de la négligence du personnel. Concernant les appareils frigorifiques le client veillera à la propreté des condenseurs de ses appareils.

■ Article 9 - Expositions et Concours

L'acheteur s'interdit de faire figurer directement ou indirectement dans les expositions le ou les appareils achetés, ou de faire une publicité quelconque sans l'accord écrit de la Sté PASTORCONCEPT.

■ Article 10 - Responsabilité du Vendeur

Il est expressément convenu entre les parties que le vendeur ne sera en aucun cas responsable des dommages indirects (dommages financiers, préjudice commercial ...) et qu'aucun droit à réparation ne pourra être exigé.

■ Article 11 - Attribution et compétence

Tout litige survenant à l'occasion d'une vente de matériel ou de marchandises sera toujours soumis au Tribunal de Commerce de CRETEIL, lequel sera seul compétent, quelles que soient les conditions de vente, la domiciliation des traites et le mode de règlement accepté, même en cas d'appel en garantie ou de pluralité de défendeurs.

■ Article 12 - Réserve de propriété - Transfert de propriété

Conformément à la loi n°80335 du 12 Mai 1980, la Sté PASTORCONCEPT se réserve expressément la propriété des matériels et marchandises individualisées par ses numéros d'identification le jour de la livraison, jusqu'au paiement intégral de leurs prix en principal et intérêts et des taxes y afférentes. Le redressement judiciaire ou la liquidation judiciaire ne pouvant modifier la présente clause. A défaut de paiement de l'acheteur d'une seule fraction du prix aux échéances convenues après l'envoi d'une mise en demeure par simple lettre recommandée avec accusé de réception restée infructueuse, la présente vente sera résiliée de plein droit si bon semble à la Sté PASTORCONCEPT. La Sté PASTORCONCEPT qui sera alors autorisé à reprendre son matériel 24 heures après (l'envoi d'une lettre exprimant son intention d'user de cette faculté de reprise). L'acheteur autorise expressément la Sté PASTORCONCEPT à pénétrer aux heures ouvrables dans les locaux où se trouver le matériel pour enlever celui-ci. En cas de désaccord sur la restitution du matériel ou des marchandises, celle-ci pourra être obtenue par Ordonnance de référé rendue par le Président du Tribunal de Commerce de CRETEIL. En cas de résiliation et ensuite de reprise, la Sté PASTORCONCEPT sera autorisée à conserver le montant des acomptes versés sans préjudice d'éventuels dommages et intérêts en raison du préjudice qu'elle aura subi du fait de la résolution de la vente. Le matériel restera la propriété de la Sté PASTORCONCEPT jusqu'au paiement intégral de son prix, mais l'acheteur en deviendra cependant responsable dès la remise matérielle, le transfert de possession entraînant celui des risques. L'acheteur s'engage en conséquence à l'entretenir en bon père de famille et à souscrire dès à présent auprès d'une compagnie d'assurance de son choix un contrat d'assurance garantissant les risques de perte, vol, incendie ou destruction du matériel livré. Sous peine de résiliation de la vente, l'acheteur doit prévenir la Sté PASTORCONCEPT, de toutes modifications dans la situation juridique de son entreprise (cession, fusion, vente en bloc, etc.…).
L'acheteur de matériel PASTORCONCEPT s'engage dans ce cas à prévenir son successeur dans le commerce de la condition de la vente avec réserve de propriété et à prévenir la Sté PASTORCONCEPT de cette modification.

■ Article 13 – Etudes

Les plans et documents accompagnant toute proposition d'installation demeure la propriété exclusive de la Sté PASTORCONCEPT. Ils ne peuvent être ni utilisés, ni recopiés, ni reproduits. Si la proposition faite n'est pas acceptée pour une raison quelconque, l'étude y correspondant sera payée par le client.
L'acceptation des C.G.V comprend également l'acceptation des procédés.

Fait à .....

Le .....

Signature et cachet du client

PROCÉDÉS

> DEVIS

Tous nos devis sont réalisés dans un délai de 48 heures à partir de la demande, elle doit être faite par mail à l'adresse suivante : info@pastorconcept.fr.
Merci de nous communiquer une référence devis.
La durée de validité de nos devis est de 1 mois, passé ce délai le devis sera mis à jour et renvoyé.
Tous nos devis sont envoyés par mail accompagné d'une vue de coupe, d'un descriptif technique ainsi que de photos.

> L'ACCEPTATION DU DEVIS

Pour la prise en compte de l'acceptation d'un devis, il faut nous le retourner signé et tamponné par vos soins.
Si cette règle n'est pas appliquée, nous ne pouvons prendre en compte la commande.

> COMMANDES

Vos commandes doivent autant que possible utiliser les codes articles présents sur notre catalogue.
48 heures après votre commande, un accusé vous sera adressé par mail (plus rarement par courrier ou par fax).
Il est essentiel de contrôler ce document, tout doit être relu (les codes, les désignations, les options, les prix, les délais transmis, les adresses de livraisons).
Le non-retour dans les 48 heures de ce document vaut une acceptation de votre part.

> ANNULATION DE COMMANDE

Une annulation de commande doit être réalisée dans un délai de 48heures après réception de votre accusé de réception de commande.
L'annulation doit être envoyée obligatoirement par mail.
Tout matériel déballé, installé ou défilmé ne pourra être repris.

> DÉLAIS DE LIVRAISONS

Les confirmations de commandes comportent le délai que vous avez demandé et le délai que nous pouvons garantir.
Ces délais peuvent différer. Merci de bien vouloir en prendre note.
Pour des délais spécifiques, merci de contacter le bureau au 01.43.86.48.66 ou par mail info@pastorconcept.fr .
Dans le cas d'un report de délai de votre fait, nous vous demandons de nous prévenir suffisamment à l'avance afin de retarder le délai de production ou de départ de votre commande. En vertu de nos conditions générales de ventes, nous nous réservons le droit de refuser un report de livraison.
Dans le cas où nous ne serions pas prévenus d'un éventuel report, tous les frais de présentation du matériel de notre prestataire vous seront facturés.

> ADRESSES DE LIVRAISON

1 semaine avant la livraison, nos services vous contacterons afin de connaître ou revalider la date de livraison, l'heure, l'adresse de livraison, un contact présent sur place et si vous souhaitez un camion avec ou sans hayon.
Sans réponses de votre part, le matériel restera dans notre entrepôt.
Sachez que votre commande pourra être stockée dans un délai de 1 mois maximum, passé ce délai les frais de stockage du matériel vous seront facturés.

> BON DE LIVRAISON

Après validation de toutes les informations nécessaires à votre livraison, un bon de livraison vous sera envoyé par mail.

> RÉCEPTION DE VOTRE COMMANDE

A la réception de votre commande et en présente du transporteur, vérifier :
- L'état du colis
- La conformité du matériel livré

Si la livraison est non conforme :
- Détailler avec précision la réserve sur le récépissé de transport
- Confirmer au transporteur les réserves prises par lettre recommandée dans les 3 jours ouvrables suivant la livraison

Aucune réclamation ne sera prise en considération si les règles ci-dessus ne sont pas respectées.

> FACTURATION

Dès réception de votre commande, votre facture vous sera envoyée par courrier.
Sur cette facture figurera le n° de séries de chaque vitrine envoyée.

> GARANTIE

Sur chaque vitrine vous disposez d'une garantie pièces de 1 an (sauf conditions particulières).
Sachez que votre garantie commence à la date de facturation (date présente au haut à gauche de votre facture).

NOUVEAUTÉS



EXCELLENCE

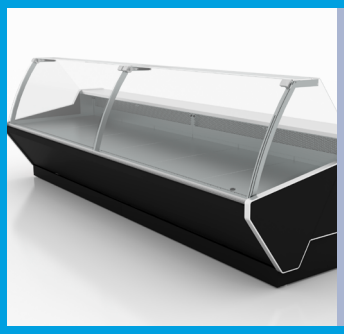

LEA



FILIP MINI



ECRIN

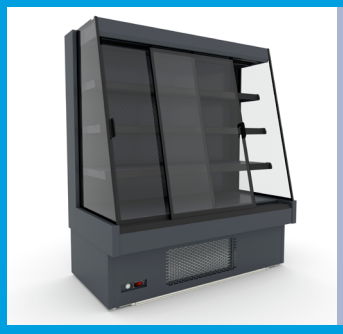

SOFIA



EXCELSIOR



UP

SOMMAIRE

01 SERVICE ARRIÈRE

6 KRISTINA
8 ZOÉ MINI
10 KUBUS MINI
12 KUBUS MAX
14 NINA
16 LÉA
18 ZOÉ
20 KUBUS
24 ESKIMO DROITE
26 ESKIMO CURVE
28 EXCELLENCE
30 PRINCE DROITE
32 ADMIRAL
34 EXCELSIOR
36 CLICK
38 LINDA / LINDA Q

02 LIBRE SERVICE

40 FILIP
42 FILIP INOX
44 FILIP RB / LO
46 FILIP RB / LO INOX
48 LEM
50 SOFIA
52 GENOVA OVERVIEW sans porte
54 GENOVA OVERVIEW avec porte
56 GENOVA OVERVIEW BT
58 KALIFORNIA D
62 FELIX Q

03 ANIMATIONS

64 FILIP MINI
66 UP
68 NICHE A VIANDES
70 MATURATION
72 ÉCRIN

TOUT ÉQUIPÉ RIEN À AJOUTER !
MODULES AVEC JOUES INCLUSES

pastorconcept

R290
sur groupe logé

KRISTINA

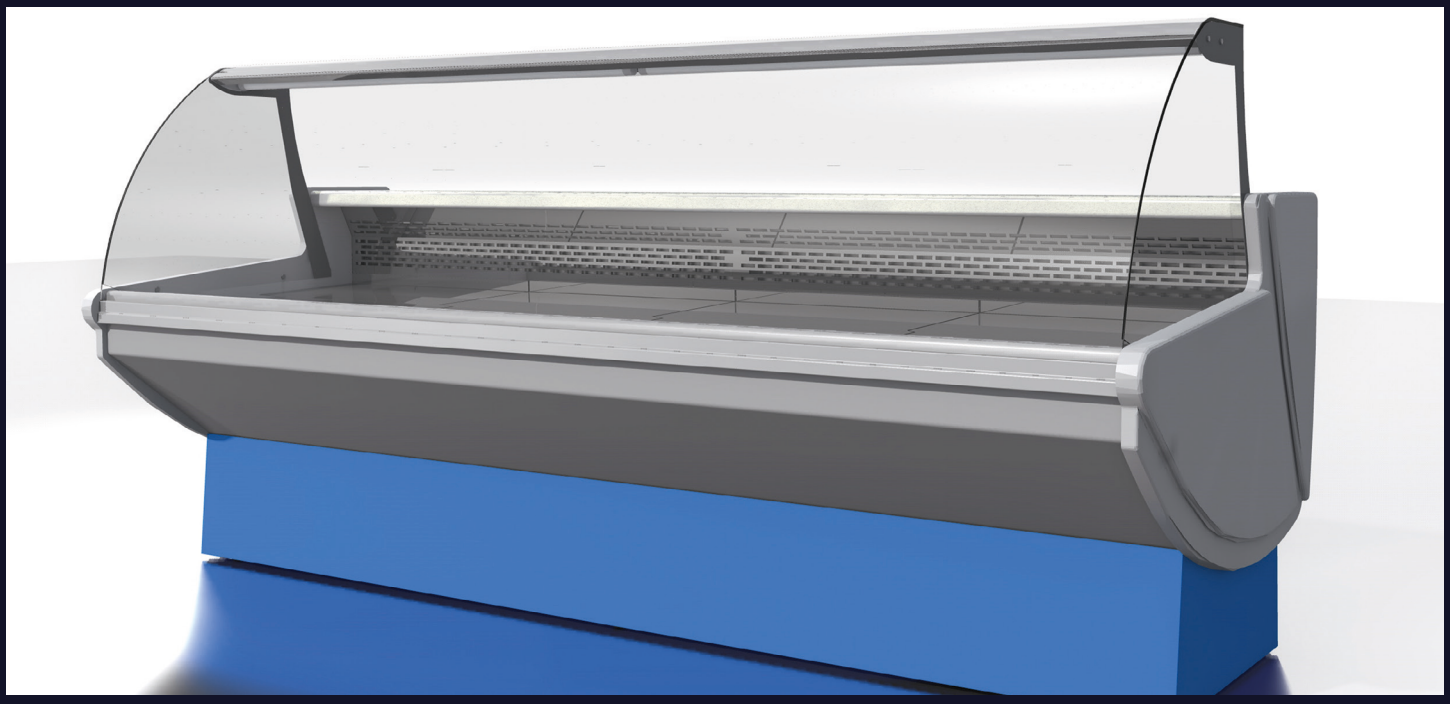

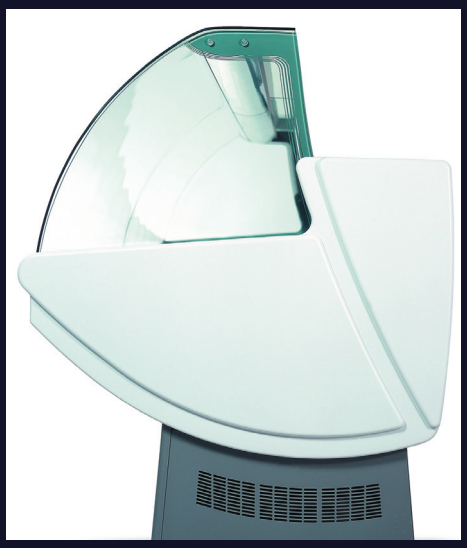



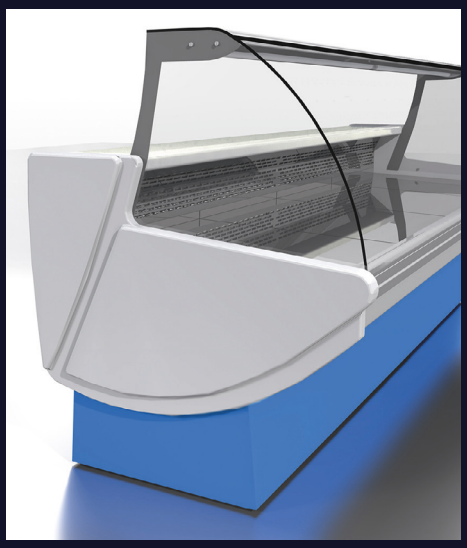

⊕ DE PHOTOS SUR NOTRE SITE

3M1 -1 +5
3M2 -1 +7

Existe en version neutre

COULEURS RAL DISPONIBLES *

1021	3020	5007	6032	7024	7037	7047	9006	Blanc hors RAL	9011

*sans supplément sur les zones identifiées avec

Tél. : 01 43 86 48 66 • E-mail : info@pastorconcept.fr • www.pastorconcept.fr

KRISTINA

LONGUEUR AVEC JOUES	PUISSANCE FRIGORIFIQUE	DISTANCE		LOGÉ	
		REF	TARIF H.T	REF	TARIF H.T
1025 mm	429 W à -10°C	KR9D		KR9L	
1340 mm	429 W à -10°C	KR12D		KR12L	
1652 mm	599 W à -10°C	KR15D		KR15L	
1965 mm	599 W à -10°C	KR18D		KR18L	
2590 mm	858 W à -10°C	KR25D		KR25L	
3215 mm	1192 W à -10°C	KR31D		KR31L	

CARACTÉRISTIQUES DE SÉRIE

- Froid ventilé (3M1)
- Groupe logé au R290 (2 groupes à partir de la longueur 2590)
- Version groupe à distance avec détendeur standard (autre type de gaz en option)
- Exposition inox de 700 mm
- Cuve intérieure laquée blanche
- Traitement anti-corrosion évaporateur
- Tablette de service inox
- Tablette supérieure fixe en verre
- Etagère intermédiaire neutre en verre
- Réserve réfrigérée avec portillons*
- Glaces bombées basculantes
- Fermetures coulissantes en plexiglass
- Thermostat électronique
- Résistance anti-buée
- Eclairage simple LED sous la superstructure
- Prise électrique unitaire
- Bac d'évaporation automatique (version groupe logé)
- Écoulement direct (version sans groupe)
- Modèle non canalisable sauf avec meuble caisse
- Livrée montée
- Soubassement arrière ouvert
- Joues incluses

Classe climatique 3 (+25°C / 60% taux d'hygrométrie)

***1025-1340-1652 :** 1 portillon/1glace. **1965 :** 2 portillons/1 glace. **2590-3215 :** 3 portillons/2 glaces.

CAISSE

LONGUEUR SANS JOUES	REF	TARIF H.T
600 mm	KRC6	
1000 mm	KRC10	

JOUES CAISSES

DÉSIGNATIONS	REF	TARIF H.T
Joue / unitaire (Ep:45mm)	KR001	

CARACTÉRISTIQUES DE SÉRIE

- Dessus Inox
- Repose sac
- Tiroir caisse avec fermeture à clé
- Modèle canalisable
- Joues en supplément

Autres longueurs disponibles sur demande

SERVICE ARRIÈRE

ACCESSOIRES

DÉSIGNATIONS	REF	TARIF H.T
Kit d'assemblage meuble caisse	KR301	
Prise électrique supplémentaire	KR310	
Autre couleur que standard / ML	KR303	
Séparateur mobile haut H520 mm	KR304	
Porte balance	KR306	
Planche à découper	KR307	
Porte couteaux	KR317	
Porte papier	KR318	
Supplément détendeur autre que standard/module	KR400	
Variateur de vitesse des ventilateurs /module	KR401	
Tablette de service 320 mm au lieu de 280 mm / ML	KR402	
Kit 4 roulettes (module 1025 à 1965 mm)	KR308	
Kit 6 roulettes (module 2590 à 3215 mm)	KR309	
D'autres options disponibles sur demande, nous consulter		



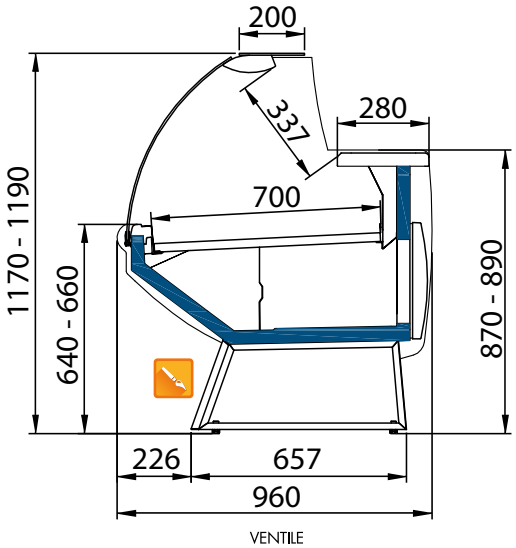

VENTILE

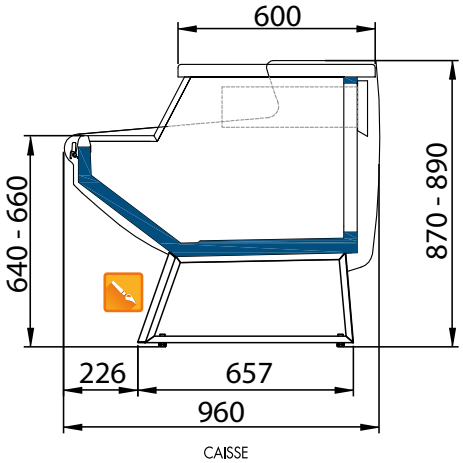

CAISSE

UNE LIGNE ÉPURÉE SANS STRUCTURE EN GLACE HAUTE, IDÉALE POUR VOS AGENCEMENTS

pastorconcept

R290 sur groupe logé

ZOÉ MINI

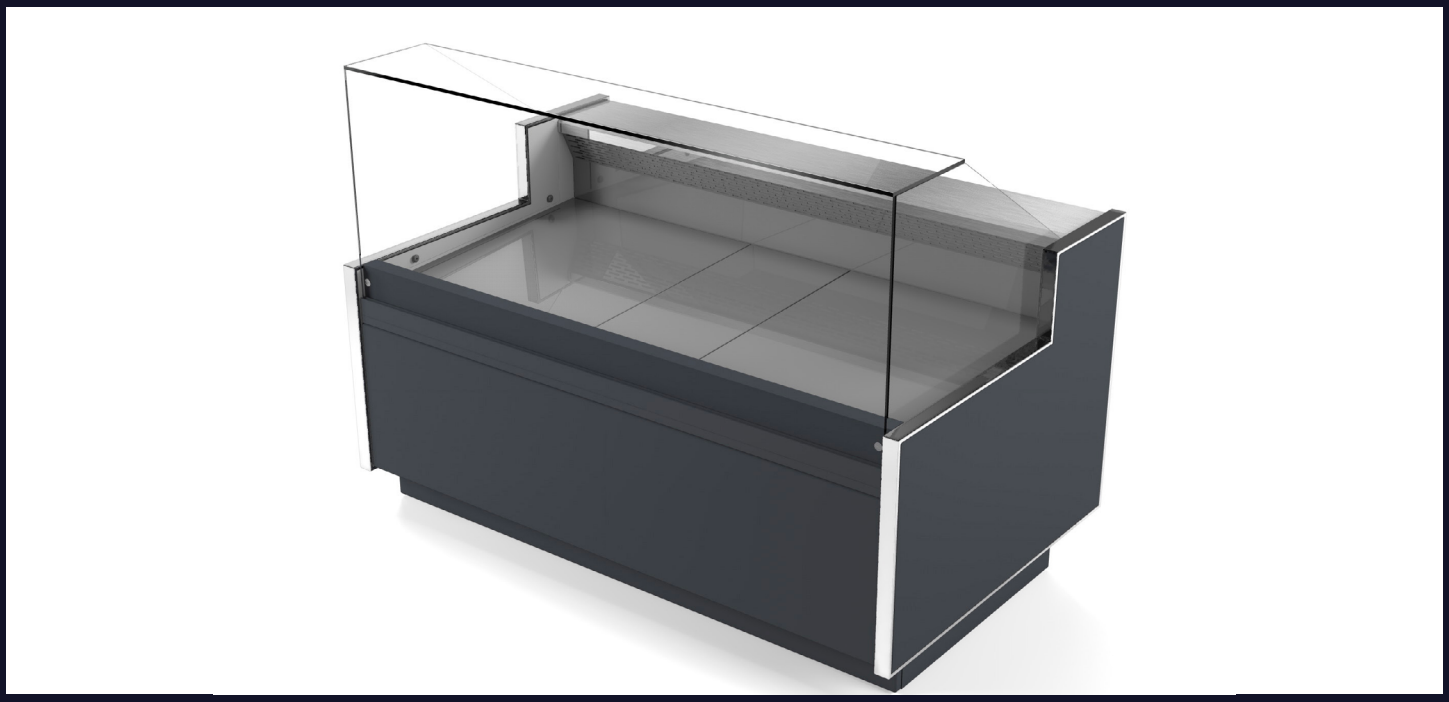



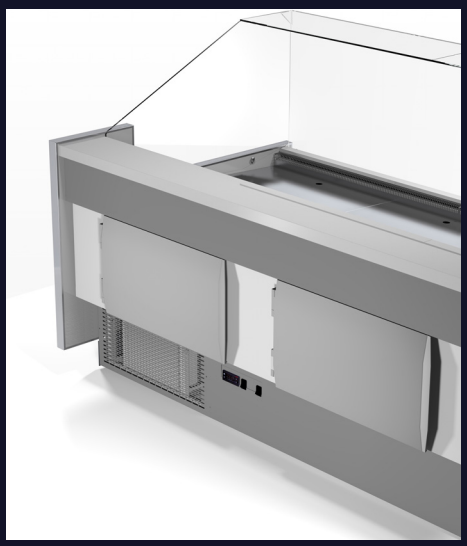



⊕ DE PHOTOS SUR NOTRE SITE



Existe en version neutre et self-service

COULEURS RAL DISPONIBLES *

1021 3020 5007 6032 7024 7037 7047 9006 Blanc hors RAL 9011

*sans supplément sur les zones identifiées avec

Tél. : 01 43 86 48 66 • E-mail : info@pastorconcept.fr • www.pastorconcept.fr

ZOÉ MINI VENTILÉ

LONGUEUR SANS JOUES	PUISSANCE FRIGORIFIQUE	DISTANCE		LOGÉ	
		REF	TARIF H.T	REF	TARIF H.T
937 mm	426 W à -10°C	ZOM9D		ZOM9L	
1250 mm	426 W à -10°C	ZOM12D		ZOM12L	
1562 mm	611 W à -10°C	ZOM15D		ZOM15L	
1875 mm	611 W à -10°C	ZOM18D		ZOM18L	
2500 mm	890 W à -10°C	ZOM25D		ZOM25L	
3125 mm	1236 W à -10°C	ZOM31D		ZOM31L	
ANGLES					
90° Extérieur	497 W à -10° C	ZOM9ED		ZOM9EL	
90° Extérieur 3 pans	497 W à -10° C	ZOM9ED3		ZOM9EL3	
90° Intérieur	398 W à -10° C	ZOM9ID		ZOM9IL	
90° Intérieur 3 pans	398 W à -10° C	ZOM9ID3		ZOM9IL3	
45° Extérieur	298 W à -10° C	ZOM4ED		ZOM4EL	
45° Intérieur	254 W à -10° C	ZOM4ID		ZOM4IL	

JOUES		
DÉSIGNATIONS	REF	TARIF H.T
Joue / unitaire (Ep : 40 mm)	ZOM001	
Joue plate / unitaire (Ep : 20 mm)	ZOM002	

CARACTÉRISTIQUES DE SÉRIE

- Froid ventilé (3M1) sauf angles (3M2)
- Groupe logé au R290 (2 groupes à partir de la longueur 2500)
- Version groupe à distance avec détendeur standard (autre type de gaz en option)
- Exposition inox de 700 mm
- Cuve intérieure laquée blanche
- Traitement anti-corrosion évaporateur
- Tablette de service inox
- Tablette supérieure en verre collée
- Réserve réfrigérée avec portillons*
- Glaces droites fixes
- Sans éclairage d'exposition
- Résistance anti-buée
- Bac de vidange amovible (version groupe logé)
- Ecoulement direct (version sans groupe)
- Thermostat électronique
- Modèle canalisable
- Livrée montée
- Joues en supplément

Classe climatique 3 (+25°C / 60% taux d'hygrométrie)

***937 :** 1 portillon/1 glace. **1250 :** 1 portillon/1 glace. **1562 :** 1 portillon/2 glaces. **1875 :** 2 portillons/2 glaces. **2500 :** 3 portillons/2 glaces. **3125 :** 3 portillons/3 glaces. **90° Ext** : 2 glaces. **90° Int** : 2 glaces. **45° Ext** : 2 glaces. **45° Int** : 2 glaces. **90° Ext** 3 pans : 3 glaces. **90° Int** 3 pans : 3 glaces.

CAISSE

LONGUEUR SANS JOUES	REF	TARIF H.T
600 mm	ZOMC6	
1000 mm	ZOMC10	

CARACTÉRISTIQUES DE SÉRIE

- Dessus Inox
- Repose sac
- Tiroir caisse avec fermeture à clé
- Modèle canalisable
- Joues en supplément

Autres longueurs disponibles sur demande

SERVICE ARRIÈRE

ACCESSOIRES		
DÉSIGNATIONS	REF	TARIF H.T
2ème NIVEAU D'EXPOSITION INOX (L625xP348xH50mm)		
937	ZO020	
1250	ZO021	
1562	ZO022	
1875	ZO023	
2500	ZO024	
3125	ZO025	
90° Extérieur - Intérieur	ZO027	
45° Extérieur - Intérieur	ZO029	
CUVE INOX		
937	ZO127	
1250	ZO128	
1562	ZO129	
1875	ZO130	
2500	ZO131	
3125	ZO132	
90° Extérieur - Intérieur	ZO134	
45° Extérieur - Intérieur	ZO136	
AUTRES ACCESSOIRES		
Kit d'assemblage	ZO300	
Bac d'évaporation auto. / module	ZO302	
Prise électrique	ZO310	
Autre couleur que standard / ML (hors joue)	ZO303	
Autre couleur que standard / joue unitaire	ZO311	
Séparateur isolé (Ep:20mm)	ZO301	
Séparateur mobile haut H520 mm	ZO304	
Porte balance	ZO306	
Planche à découper	ZO307	
Porte couteaux	ZO317	
Porte papier	ZO318	
Eclairage de soubassement LED / ML	ZO200	
Supplément détendeur autre que standard/module	ZO400	
Variateur de vitesse des ventilateurs /module	ZO401	
Tablette de service 320 ou 280 mm au lieu de 200 mm /ML	ZO402	
Kit 4 roulettes (module 937 à 1875 mm)	ZO308	
Kit 6 roulettes (module 2500 à 3125 mm)	ZO309	
Kit caisse PMR sur 600 mm	ZOC300	
Kit caisse PMR sur 700 mm	ZOC301	
PERSONNALISATIONS		
DÉSIGNATIONS	REF	TARIF H.T
Grille soufflage inox miroir ou peinture laquée / ML	ZO323	
Grille reprise d'air inox miroir ou peinture laquée / ML	ZO324	
Profilé avant repose glace peinture laquée / ML	ZO325	
Zone d'exposition peinture laquée / ML	ZO326	
Tablette supérieure en verre 10mm / ML	ZO327	
Tablette de service granit / ML	ZO328	
Décor avant bois à lattes / ML (Ep:+19mm)	ZO312	
Décor bois à lattes / joue (Ep:+19mm)	ZO313	
Décor bois stratifié / ML	ZO329	SUR DEMANDE
D'autres options disponibles sur demande, nous consulter		

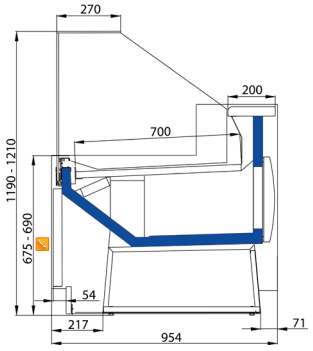

VENTILÉ

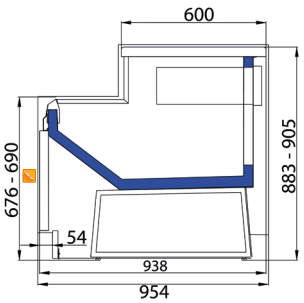

CAISSE

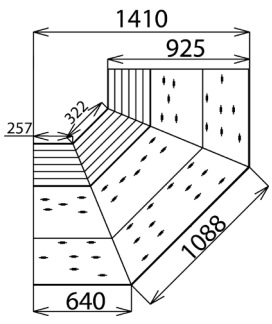

90° EXTERIEUR 3 PANS

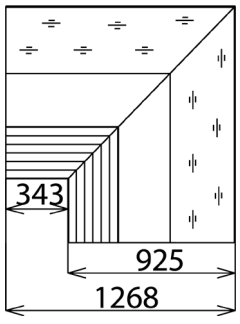

90° EXTERIEUR

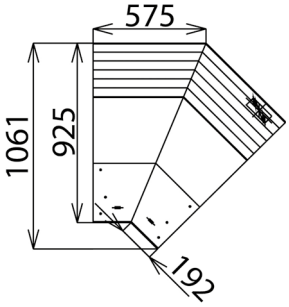

45° INTERIEUR

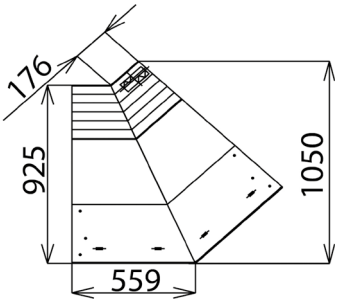

45° EXTERIEUR

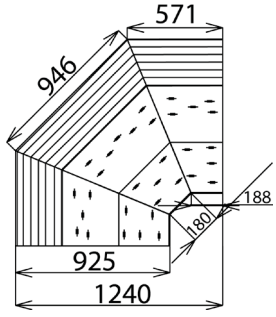

90° INTERIEUR 3 PANS

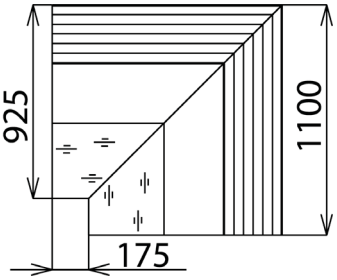

90° INTERIEUR

GLACE DROITE FAIBLE PROFONDEUR
ULTRA PERSONNALISABLE !

pastorconcept

R290
sur groupe logé

KUBUS MINI









+ DE PHOTOS SUR NOTRE SITE

Existe en version chaude, neutre, pizza et libre service

3M1 -1 +5
3M2 -1 +7

COULEURS RAL DISPONIBLES *

Décor BOIS (option) 0238	1021	3020	5007	6032	7024	7037	7047	9006	Blanc hors RAL	9011

*sans supplément sur les zones identifiées avec

Tél. : 01 43 86 48 66 • E-mail : info@pastorconcept.fr • www.pastorconcept.fr

KUBUS MINI VENTILÉ

LONGUEUR SANS JOUES	PUISSANCE FRIGORIFIQUE	DISTANCE		LOGÉ	
		REF	TARIF H.T	REF	TARIF H.T
937 mm	298 W à -10°C	KBM9D		KBM9L	
1250 mm	398 W à -10°C	KBM12D		KBM12L	
1562 mm	497 W à -10°C	KBM15D		KBM15L	
1875 mm	596 W à -10°C	KBM18D		KBM18L	
2500 mm	795 W à -10°C	KBM25D		KBM25L	
3125 mm	994 W à -10°C	KBM31D		KBM31L	
ANGLES					
90° Extérieur	497 W à -10° C	KBM9ED		KBM9EL	
90° Extérieur 3 pans	497 W à -10° C	KBM9ED3		KBM9EL3	
90° Intérieur	398 W à -10° C	KBM9ID		KBM9IL	
90° Intérieur 3 pans	398 W à -10° C	KBM9ID3		KBM9IL3	
45° Extérieur	298 W à -10° C	KBM4ED		KBM4EL	
45° Intérieur	254 W à -10° C	KBM4ID		KBM4IL	

JOUES		
DÉSIGNATIONS	REF	TARIF H.T
Joue / unitaire (Ep : 40 mm)	KBM001	
Joue plate / unitaire (Ep : 20 mm)	KBM002	

CARACTÉRISTIQUES DE SÉRIE

- Froid ventilé (3M1) sauf angles (3M2)
- Groupe logé au R290 (2 groupes à partir de la longueur 2500)
- Version groupe à distance avec détendeur standard (autre type de gaz en option)
- Exposition inox de 700 mm
- Cuve intérieure laquée blanche
- Traitement anti-corrosion évaporateur
- Tablette de service inox
- Tablette supérieure en verre
- Poteaux superstructure et casquette éclairage tout inox
- Réserve réfrigérée avec portillons*
- Eclairage simple LED
- Glaces droites relevables (sauf angle intérieur)
- Résistance anti-buée
- Bac de vidange amovible (version groupe logé)
- Ecoulement direct (version sans groupe)
- Thermostat électronique
- Modèle canalisable
- Livrée montée
- Joues en supplément

Classe climatique 3 (+25°C / 60% taux d'hygrométrie)

***937 :** 1 portillon/1 glace/2 poteaux. **1250 :** 1 portillon/1 glace/2 poteaux. **1562 :** 1 portillon/2 glaces/3poteaux. **1875 :** 2 portillons/2 glaces/3 poteaux. **2500 :** 3 portillons/2 glaces/3 poteaux. **3125 :** 3 portillons /3 glaces/4 poteaux. **90° Ext** : 2 glaces/4 poteaux. **90° Int** : 2 glaces/2 poteaux. **45° Ext** : 2 glaces/4 poteaux. **45° Int** : 2 glaces/2 poteaux. **90° Ext** 3 pans : 3 glaces/6 poteaux. **90° Int** 3 pans : 3 glaces/3 poteaux.

CAISSE

LONGUEUR SANS JOUES	REF	TARIF H.T
600 mm	KBMC6	
1000 mm	KBMC10	

CARACTÉRISTIQUES DE SÉRIE

- Dessus Inox
- Modèle canalisable
- Repose sac
- Joues en supplément
- Tiroir caisse avec fermeture à clé

Autres longueurs disponibles sur demande

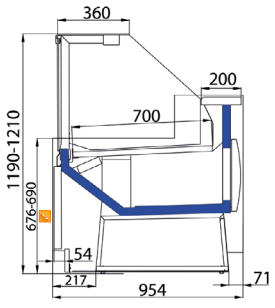

VENTILÉ

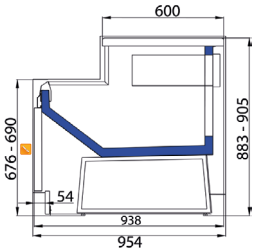

CAISSE

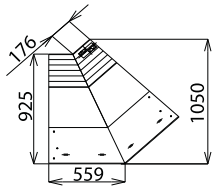

45°EXT

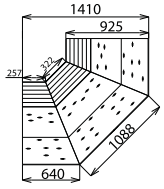

90°EXT 3D

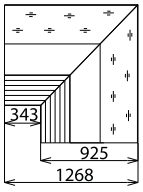

90°EXT

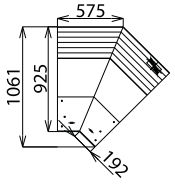

45°INT

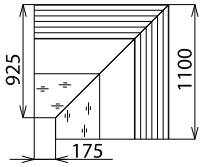

90°INT

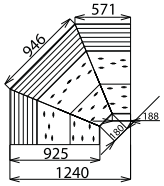

90°INT 3D

SERVICE ARRIÈRE

ACCESSOIRES

DÉSIGNATIONS	REF	TARIF H.T
2ème NIVEAU D'EXPOSITION INOX (L625xP348xH50mm)		
937	KB020	
1250	KB021	
1562	KB022	
1875	KB023	
2500	KB024	
3125	KB025	
90° Extérieur - Intérieur	KB027	
45° Extérieur - Intérieur	KB029	
ÉTAGÈRE INTERMÉDIAIRE NEUTRE EN VERRE		
937	KB042	
1250	KB043	
1562	KB044	
1875	KB045	
2500	KB046	
3125	KB047	
90° Extérieur	KB049	
45° Extérieur	KB050	
Eclairage s/étagère intermédiaire LED/ML	KB214	
FERMETURES COULISSANTES EN PLEXIGLASS		
937	KB058	
1250	KB059	
1562	KB060	
1875	KB061	
2500	KB062	
3125	KB063	
CUVE INOX		
937	KB127	
1250	KB128	
1562	KB129	
1875	KB130	
2500	KB131	
3125	KB132	
90° Extérieur - Intérieur	KB134	
45° Extérieur - Intérieur	KB136	
RIDEAU DE NUIT MANUEL		
937	KB407	
1250	KB408	
1562	KB409	
1875	KB410	
2500	KB411	
3125	KB412	
AUTRES ACCESSOIRES		
Kit d'assemblage	KB300	
Bac d'évaporation auto. / module	KB302	
Prise électrique	KB310	
Autre couleur que standard / ML (hors joue)	KB303	
Autre couleur que standard / joue unitaire	KB311	
Séparateur isolé (Ep:20mm)	KB301	
Séparateur mobile haut H520 mm	KB304	
Porte balance	KB306	
Planche à découper	KB307	
Porte couteaux	KB317	
Porte papier	KB318	
Eclairage de soubassement LED / ML	KB200	
Supplément détendeur autre que standard / module	KB400	
Variateur de vitesse des ventilateurs /module	KB401	
Tablette de service 280 ou 320 mm au lieu de 200 mm /ML	KBM402	
Kit 4 roulettes (module 937 à 1875 mm)	KB308	
Kit 6 roulettes (module 2500 à 3125 mm)	KB309	
Kit caisse PMR sur 600 mm	KBC300	
Kit caisse PMR sur 700 mm	KBC301	

PERSONNALISATIONS

DÉSIGNATIONS	REF	TARIF H.T
Superstructure finition inox miroir / poteaux*	KB316	
Superstructure finition peinture laquée / poteaux*	KB322	
Grille soufflage inox miroir ou peinture laquée / ML	KB323	
Grille reprise d'air inox miroir ou peinture laquée / ML	KB324	
Profilé avant repose glace peinture laquée / ML	KB325	
Zone d'exposition peinture laquée / ML	KB326	
Tablette supérieure en verre 10mm / ML	KB327	
Tablette de service granit / ML	KB328	
Pare-haleine fixe H200mm / ML	KB404	
Pare-haleine fixe H200mm 90/45°EXT	KB405	
Pare-haleine fixe H200mm 90/45°INT	KB406	
Décor avant bois à lattes / ML (Ep:+19mm)	KB312	
Décor bois à lattes / joue (Ep:+19mm)	KB313	
Décor bois stratifié / ML	KB329	SUR DEMANDE
D'autres options disponibles sur demande, nous consulter		

TOUT ÉQUIPÉ, RIEN À AJOUTER !

pastorconcept

R290 sur groupe logé

KUBUS MAX



Option : Décor bois à lattes







⊕ DE PHOTOS SUR NOTRE SITE



Existe en version neutre

COULEURS RAL DISPONIBLES *

Décor BOIS (option) 0238	1021	3020	5007	6032	7024	7037	7047	9006	Blanc hors RAL	9011

*sans supplément sur les zones identifiées avec

Tél. : 01 43 86 48 66 • E-mail : info@pastorconcept.fr • www.pastorconcept.fr

KUBUS MAX VENTILÉ

LONGUEUR SANS JOUES	PUISSANCE FRIGORIFIQUE	DISTANCE REF	DISTANCE TARIF H.T	LOGÉ REF	LOGÉ TARIF H.T
937 mm	298 W à -10°C	KBMP9D		KBMP9L	
1250 mm	398 W à -10°C	KBMP12D		KBMP12L	
1562 mm	497 W à -10°C	KBMP15D		KBMP15L	
1875 mm	596 W à -10°C	KBMP18D		KBMP18L	
2500 mm	795 W à -10°C	KBMP25D		KBMP25L	
3125 mm	994 W à -10°C	KBMP31D		KBMP31L	
ANGLES					
LONGUEUR SANS JOUES	**PUISSANCE FRIGORIFIQUE**	**DISTANCE REF**	**DISTANCE TARIF H.T**	**LOGÉ REF**	**LOGÉ TARIF H.T**
90° Extérieur	497 W à -10°C	KBMP9ED		KBMP9EL	
90° Intérieur	398 W à -10°C	KBMP9ID		KBMP9IL	
45° Extérieur	298 W à -10°C	KBMP4ED		KBMP4EL	
45° Intérieur	254 W à -10°C	KBMP4ID		KBMP4IL	

JOUES		
DÉSIGNATIONS	**REF**	**TARIF H.T**
Joue / unitaire (Ep : 40 mm)	KBMP001	
Joue plate / unitaire (Ep : 20 mm)	KBMP002	

CARACTÉRISTIQUES DE SÉRIE

- Froid ventilé (3M1) sauf angles (3M2)
- Groupe logé au R290 (2 groupes à partir de la longueur 2500)
- Version groupe à distance avec détendeur standard (autre type de gaz en option)
- Exposition peinture laquée RAL 9011
- Cuve intérieure laquée blanche
- Traitement anti-corrosion évaporateur
- Tablette de service granit
- Etagère intermédiaire neutre en verre x2 (sauf angle intérieur)
- Tablette supérieure en verre (10 mm)
- Pare-haleine avant (145 mm)
- Poteaux de superstructure et casquette éclairage tout inox
- Réserve réfrigérée avec portillons*
- Eclairage simple LED
- Eclairage s/étagère intermédiaire LED x2
- Glaces droites basculantes (sauf angle intérieur)
- Grille de soufflage et reprise d'air peinture laquée RAL 9011
- Résistance anti-buée
- Bac de vidange amovible (version groupe logé)
- Ecoulement direct (version sans groupe)
- Thermostat électronique
- Modèle canalisable
- Livrée montée
- Joues en supplément

Classe climatique 3 (+25°C / 60% taux d'hygrométrie)

***937 :** 1 portillon/1 glace/2 poteaux. **1250 :** 1 portillon/1 glace/2 poteaux. **1562 :** 1 portillon/2 glaces/3 poteaux. **1875 :** 2 portillons/2 glaces/3 poteaux. **2500 :** 3 portillons/2 glaces/3 poteaux. **3125 :** 3 portillons/3 glaces/4 poteaux. **90° Ext :** 2 glaces/4 poteaux. **90° Int** : 2 glaces/2 poteaux. **45° Ext :** 2 glaces/4 poteaux. **45° Int :** 2 glaces/2 poteaux.

CAISSE

LONGUEUR SANS JOUES	REF	TARIF H.T
600 mm	KBMPC6	
1000 mm	KBMPC10	

CARACTÉRISTIQUES DE SÉRIE

- Dessus Inox
- Repose sac
- Tiroir caisse avec fermeture à clé
- Modèle canalisable
- Joues en supplément

Autres longueurs disponibles sur demande

SERVICE ARRIÈRE

ACCESSOIRES		
DÉSIGNATIONS	**REF**	**TARIF H.T**
FERMETURES COULISSANTES EN PLEXIGLASS		
937	KB058	
1250	KB059	
1562	KB060	
1875	KB061	
2500	KB062	
3125	KB063	
CUVE INOX		
937	KB127	
1250	KB128	
1562	KB129	
1875	KB130	
2500	KB131	
3125	KB132	
90° Extérieur - Intérieur	KB134	
45° Extérieur - Intérieur	KB136	
AUTRES ACCESSOIRES		
Kit d'assemblage	KB300	
Bac d'évaporation auto. / module	KB302	
Prise électrique	KB310	
Autre couleur que standard / ML (hors joue)	KB303	
Autre couleur que standard / joue unitaire	KB311	
Séparateur isolé (Ep:20mm)	KB301	
Séparateur mobile haut H520 mm	KB304	
Porte balance	KB306	
Planche à découper	KB307	
Porte couteaux	KB317	
Porte papier	KB318	
Eclairage de soubassement LED / ML	KB200	
Supplément détendeur autre que standard	KB400	
Variateur de vitesse des ventilateurs /module	KB401	
Kit 4 roulettes (module 937 à 1875 mm)	KB308	
Kit 6 roulettes (module 2500 à 3125 mm)	KB309	
Kit caisse PMR sur 600 mm	KBC300	
Kit caisse PMR sur 700 mm	KBC301	
PERSONNALISATIONS		
DÉSIGNATIONS	**REF**	**TARIF H.T**
Superstructure finition inox miroir / poteaux*	KB316	
Superstructure finition peinture laquée / poteaux*	KB322	
Grille soufflage inox miroir / ML	KB323	
Grille reprise d'air inox miroir / ML	KB324	
Profilé avant repose glace peinture laquée / ML	KB325	
Décor avant bois à lattes / ML (Ep:+19mm)	KB312	
Décor bois à lattes / joue (Ep:+19mm)	KB313	
Supplément pare-haleine fixe avec glace relevable	KB319	**5%/module**
Décor bois stratifié / ML	KB329	**SUR DEMANDE**
D'autres options disponibles sur demande, nous consulter		

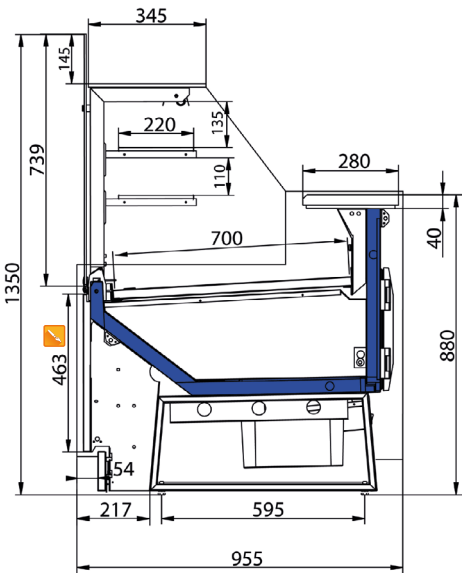

VENTILE

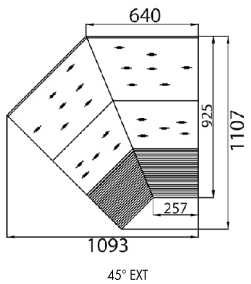

45° EXT

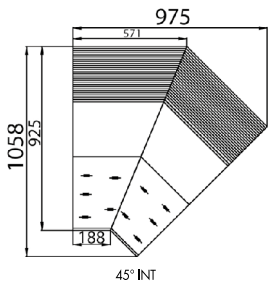

45° INT

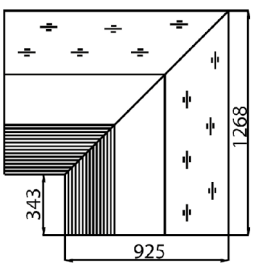

90° EXT

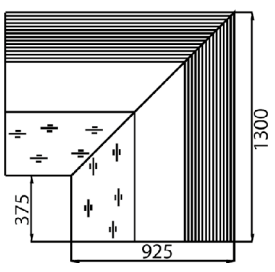

90° INT

NOTRE MEILLEUR PRIX EXPO INOX
900MM, GLACES BOMBÉES RELEVANTES
SANS MONTANTS ARRIÈRES

pastorconcept

R290
sur groupe logé

NINA

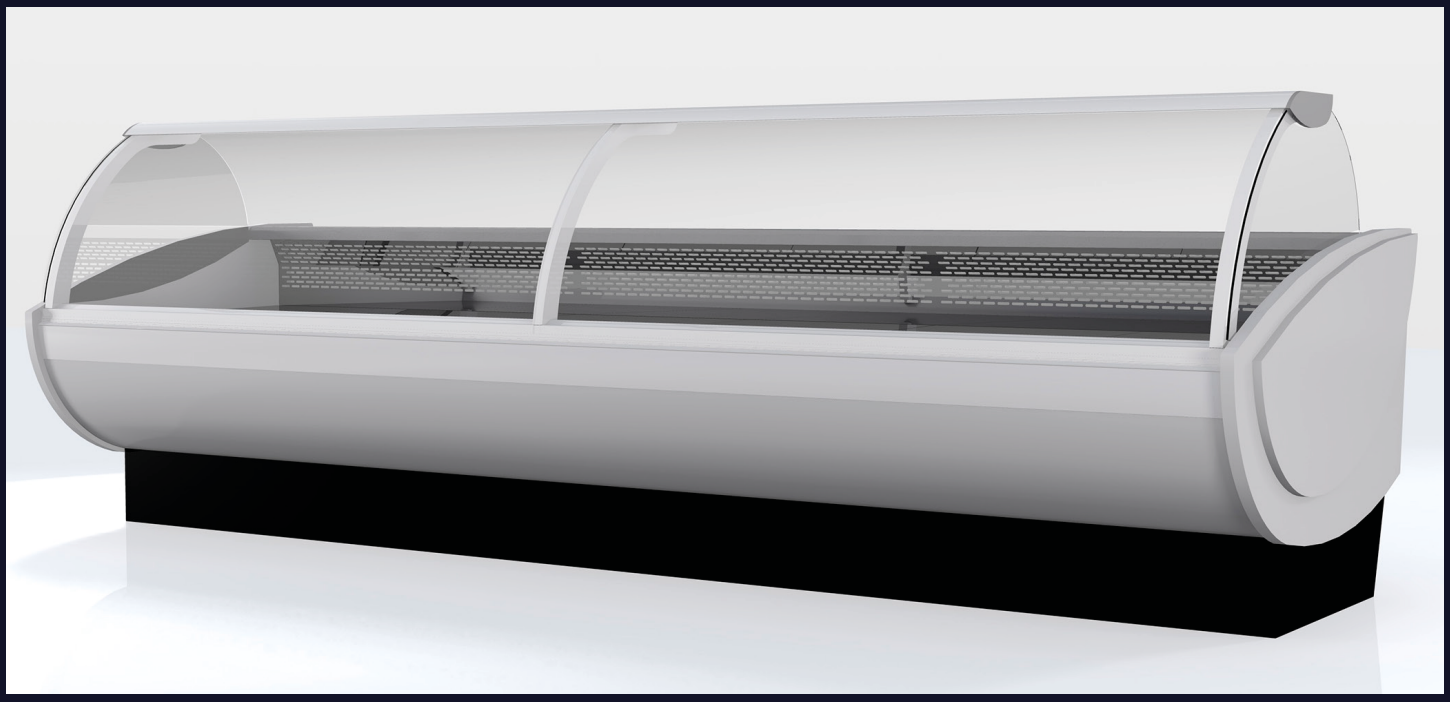







⊕ DE PHOTOS SUR NOTRE SITE



Existe en version pâtisserie, poisson,
chaude, neutre, self-service, semi-murale et négative

COULEURS RAL DISPONIBLES *

1021	3020	5007	6032	7024	7037	7047	9006	Blanc hors RAL	9011

*sans supplément sur les zones identifiées avec

Tél. : 01 43 86 48 66 • E-mail : info@pastorconcept.fr • www.pastorconcept.fr

NINA

LONGUEUR SANS JOUES	PUISSANCE FRIGORIFIQUE	DISTANCE REF	DISTANCE TARIF H.T	LOGÉ REF	LOGÉ TARIF H.T
937 mm	447 W à -10° C	NI9D		NI9L	
1250 mm	596 W à -10° C	NI12D		NI12L	
1562 mm	744 W à -10° C	NI15D		NI15L	
1875 mm	893 W à -10° C	NI18D		NI18L	
2500 mm	1191 W à -10° C	NI25D		NI25L	
3125 mm	1489 W à -10° C	NI31D		NI31L	
3750 mm	1786 W à -10° C	NI37D		NI37L	
ANGLES					
90° Extérieur	744 W à -10° C	NI9ED		NI9EL	
90° Intérieur	596 W à -10° C	NI9ID		NI9IL	
45° Extérieur	447 W à -10° C	NI4ED		NI4EL	
45° Intérieur	380 W à -10° C	NI4ID		NI4IL	

JOUES DÉSIGNATIONS	REF	TARIF H.T
Joue / unitaire (Ep : 40 mm)	NI001	

CARACTÉRISTIQUES DE SÉRIE

- Froid ventilé (3M1) sauf angles (3M2)
- Groupe logé au R290 (2 groupes à partir de la longueur 2500)
- Version groupe à distance avec détendeur standard (autre type de gaz en option)
- Exposition inox de 900 mm
- Cuve intérieure laquée blanche
- Traitement anti-corrosion évaporateur
- Tablette de service inox
- Tablette supérieure en verre
- Réserve réfrigérée avec portillons *
- Eclairage simple LED sous la superstructure
- Glaces bombées relevables (sauf angle intérieur)
- Résistance anti-buée
- Bac de vidange amovible (version groupe logé)
- Ecoulement direct (version sans groupe)
- Thermostat électronique
- Modèle canalisable
- Livrée montée
- Joues en supplément

Classe climatique 3 (+25°C / 60% taux d'hygrométrie)

* **937-1250-1562 :** 1 portillon/1 glace. **1875 :** 2 portillons/1 glace. **2500-3125 :** 3 portillons/2 glaces. **3750 :** 4 portillons/2 glaces.

CAISSE

LONGUEUR SANS JOUES	REF	TARIF H.T
600 mm	NIC6	
1000 mm	NIC10	
JOUES		
DÉSIGNATIONS	**REF**	**TARIF H.T**
Joue / unitaire (Ep : 40 mm)	NI001	

CARACTÉRISTIQUES DE SÉRIE

- Dessus Inox
- Repose sac
- Tiroir caisse avec fermeture à clé
- Modèle canalisable
- Joues en supplément

Autres longueurs disponibles sur demande

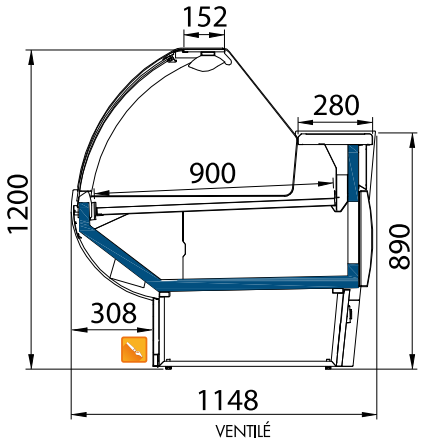

VENTILÉ

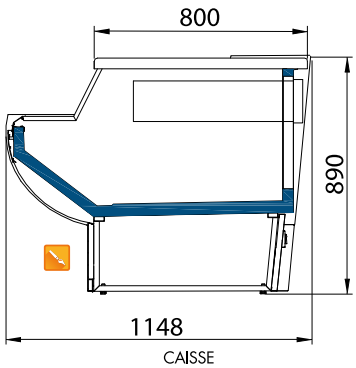

CAISSE

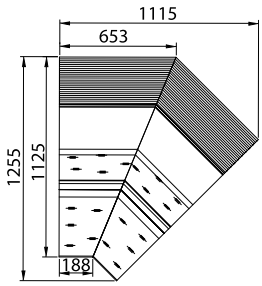

45° INTERIEUR

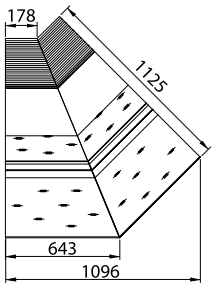

45° EXTERIEUR

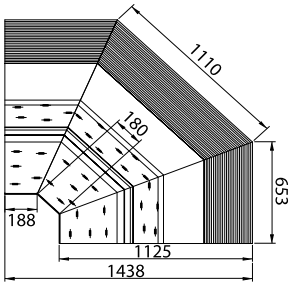

90° INTERIEUR

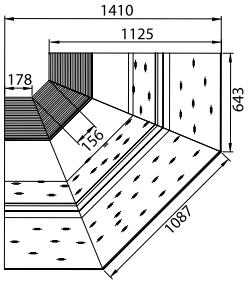

90° EXTERIEUR

SERVICE ARRIÈRE

ACCESSOIRES

DÉSIGNATIONS	REF	TARIF H.T
2ème NIVEAU D'EXPOSITION INOX (L625xP430xH50mm)		
937	NI020	
1250	NI021	
1562	NI022	
1875	NI023	
2500	NI024	
3125	NI025	
3750	NI026	
90° Extérieur - Intérieur	NI027	
45° Extérieur - Intérieur	NI029	
ÉTAGÈRE INTERMÉDIAIRE NEUTRE EN VERRE		
937	NI042	
1250	NI043	
1562	NI044	
1875	NI045	
2500	NI046	
3125	NI047	
3750	NI048	
DOUBLE ÉCLAIRAGE D'EXPOSITION LED		
937	NI098	
1250	NI099	
1562	NI100	
1875	NI101	
2500	NI102	
3125	NI103	
3750	NI104	
90° Extérieur - Intérieur	NI105	
45° Extérieur - Intérieur	NI107	
CUVE INOX		
937	NI127	
1250	NI128	
1562	NI129	
1875	NI130	
2500	NI131	
3125	NI132	
3750	NI133	
90° Extérieur - Intérieur	NI134	
45° Extérieur - Intérieur	NI136	
AUTRES ACCESSOIRES		
Kit d'assemblage	NI300	
Bac d'évaporation auto. / module	NI302	
Prise électrique	NI310	
Autre couleur que standard / ML	NI303	
Séparateur mobile haut H520 mm	NI304	
Porte balance	NI306	
Planche à découper	NI307	
Porte couteaux	NI317	
Porte papier	NI318	
Ventilation anti-buée / ML	NI198	
Vitre déflecteur avant / ML	NI213	
Eclairage de soubassement LED / ML	NI200	
Supplément détendeur autre que standard/module	NI400	
Variateur de vitesse des ventilateurs / module	NI401	
Tablette de service 320mm au lieu de 280mm / ML	NI402	
Kit caisse PMR sur 600 mm	NIC300	
Kit caisse PMR sur 700 mm	NIC301	
Décor bois stratifié / ML	NI329	SUR DEMANDE
D'autres options disponibles sur demande, nous consulter		

NOUVEAUTÉ,
MAXI CHARGEMENT,
MAXI VISIBILITÉ !

pastorconcept

LÉA

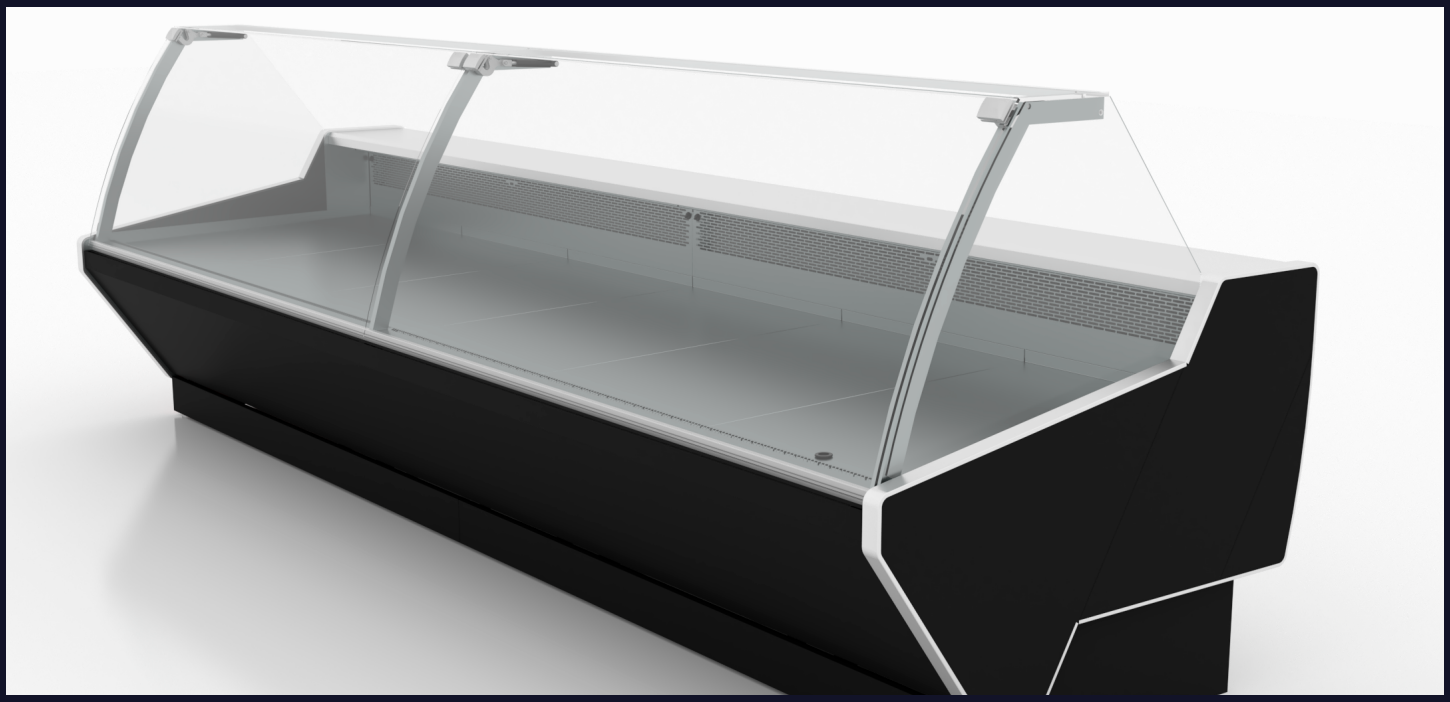



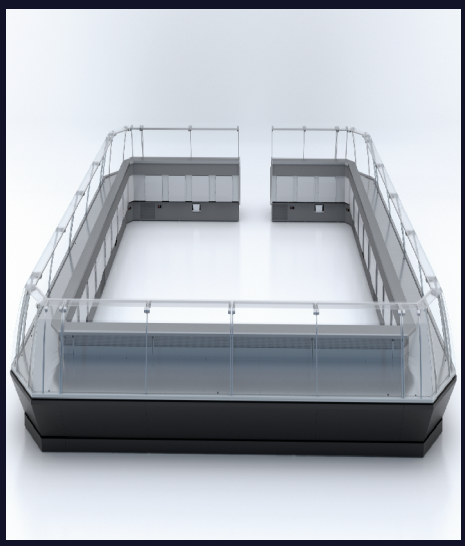

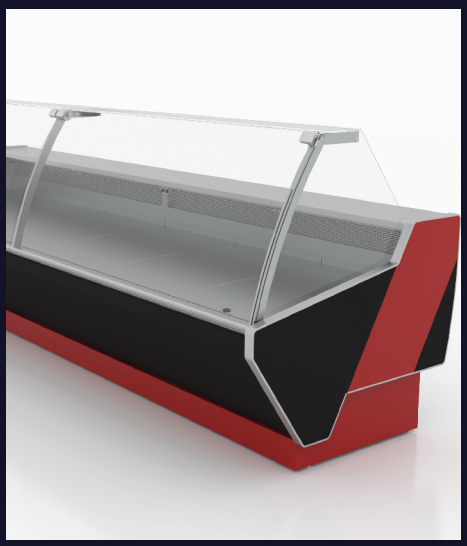

⊕ DE PHOTOS SUR NOTRE SITE

3M1 -1 / 3M2 -1 +5 +7

Existe en version chaude, neutre, self-service et négative.

COULEURS RAL DISPONIBLES *

1021 3020 5007 6032 7024 7037 7047 9006 Blanc hors RAL 9011

*sans supplément sur les zones identifiées avec

Tél. : 01 43 86 48 66 • E-mail : info@pastorconcept.fr • www.pastorconcept.fr

LÉA

LONGUEUR SANS JOUES	PUISSANCE FRIGORIFIQUE	DISTANCE		LOGÉ	
		REF	TARIF H.T	REF	TARIF H.T
625 mm	298 W à -10°C	LEA6D		LEA6L	
937 mm	447 W à -10°C	LEA9D		LEA9L	
1250 mm	596 W à -10°C	LEA12D		LEA12L	
1562 mm	744 W à -10°C	LEA15D		LEA15L	
1875 mm	893 W à -10°C	LEA18D		LEA18L	
2500 mm	1191 W à -10°C	LEA25D		LEA25L	
3125 mm	1489 W à -10°C	LEA31D		LEA31L	
3750 mm	1786 W à -10°C	LEA37D		LEA37L	
ANGLES					
90° Extérieur	744 W à -10°C	LEA9ED		LEA9EL	
90° Intérieur	596 W à -10°C	LEA9ID		LEA9IL	
45° Extérieur	447 W à -10°C	LEA4ED		LEA4EL	
45° Intérieur	380 W à -10°C	LEA4ID		LEA4IL	

JOUES		
DÉSIGNATIONS	**REF**	**TARIF H.T**
Joue / unitaire (Ep : 40 mm)	LEA001	

CARACTÉRISTIQUES DE SÉRIE

- Froid ventilé (3M1) sauf angles (3M2)
- Groupe logé au R290 (2 groupes à partir de la longueur 2500)
- Version groupe à distance avec détendeur standard (autre type de gaz en option)
- Exposition inox de 900 mm
- Cuve intérieure laquée blanche
- Traitement anti-corrosion évaporateur
- Tablette de service inox
- Tablette supérieure en verre
- Poteaux de superstructure et casquette éclairage tout inox
- Réserve réfrigérée avec portillons*
- Eclairage simple LED sous la superstructure
- Glaces inclinées relevables (sauf angle intérieur)
- Ventilation anti-buée
- Bac de vidange amovible (version groupe logé)
- Ecoulement direct (version sans groupe)
- Thermostat électronique
- Modèle canalisable
- Livrée montée
- Joues en supplément

Classe climatique 3 (+25°C / 60% taux d'hygrométrie)

* **625 :** 1 portillon/1 glace/2 poteaux. **937 :** 1 portillon/1 glace/2 poteaux. **1250 :** 1 portillon/1 glace/2 poteaux. **1562 :** 1 portillon/2 glaces/3 poteaux. **1875 :** 2 portillons/2 glaces/3 poteaux. **2500 :** 3 portillons/2 glaces/3 poteaux. **3125 :** 3 portillons/3 glaces/4 poteaux. **3750 :** 4 portillons/3 glaces/4 poteaux. **90°Ext :** 3 glaces/6 poteaux. **90°Int :** 3 glaces/3 poteaux. **45°Ext :** 2 glaces/4 poteaux. **45°Int :** 2 glaces/2 poteaux

CAISSE

LONGUEUR SANS JOUES	REF	TARIF H.T
600 mm	LEAC6	
1000 mm	LEAC10	
1500 mm	LEAC15	
2000 mm	LEAC20	

CARACTÉRISTIQUES DE SÉRIE

- Dessus Inox
- Repose sac
- Tiroir caisse avec fermeture à clé
- Modèle canalisable
- Joues en supplément

Autres longueurs disponibles sur demande

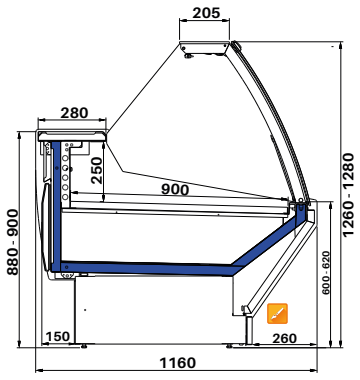

VENTILE

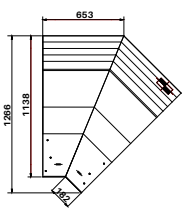

45°INTERIEUR

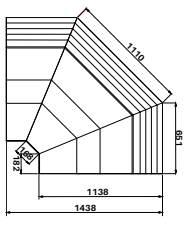

90°INTERIEUR

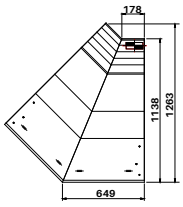

45°EXTERIEUR

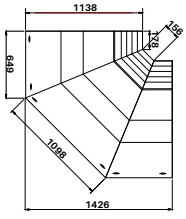

90°EXTERIEUR

SERVICE ARRIÈRE

ACCESSOIRES

DÉSIGNATIONS	REF	TARIF H.T
2ème NIVEAU D'EXPOSITION INOX (L625xP430xH50mm)		
625 - 937	LEA020	
1250	LEA021	
1562	LEA022	
1875	LEA023	
2500	LEA024	
3125	LEA025	
3750	LEA026	
90° Extérieur - Intérieur	LEA027	
45° Extérieur - Intérieur	LEA029	
ÉTAGÈRE INTERMÉDIAIRE NEUTRE EN VERRE		
625 - 937	LEA042	
1250	LEA043	
1562	LEA044	
1875	LEA045	
2500	LEA046	
3125	LEA047	
3750	LEA048	
90° Extérieur	LEA049	
45° Extérieur	LEA050	
Eclairage s/étagère intermédiaire LED/ML	LEA214	
DOUBLE ÉCLAIRAGE D'EXPOSITION LED		
625 - 937	LEA098	
1250	LEA099	
1562	LEA100	
1875	LEA101	
2500	LEA102	
3125	LEA103	
3750	LEA104	
90° Extérieur - Intérieur	LEA105	
45° Extérieur - Intérieur	LEA107	
CUVE INOX		
625 - 937	LEA127	
1250	LEA128	
1562	LEA129	
1875	LEA130	
2500	LEA131	
3125	LEA132	
3750	LEA133	
90° Extérieur - Intérieur	LEA134	
45° Extérieur - Intérieur	LEA136	
RIDEAU DE NUIT MANUEL		
625 - 937	LEA407	
1250	LEA408	
1562	LEA409	
1875	LEA410	
2500	LEA411	
3125	LEA412	
3750	LEA413	
AUTRES ACCESSOIRES		
Kit d'assemblage	LEA300	
Bac d'évaporation auto. / module	LEA302	
Prise électrique	LEA310	
Autre couleur que standard / ML	LEA303	
Autre couleur que standard / joue unitaire	LEA311	
Séparateur isolé (Ep:20mm)	LEA301	
Séparateur mobile haut H520 mm	LEA304	
Porte balance	LEA306	
Planche à découper	LEA307	
Porte couteaux	LEA317	
Porte papier	LEA318	
Eclairage de soubassement LED / ML	LEA200	
Supplément détendeur autre que standard/module	LEA400	
Variateur de vitesse des ventilateurs / module	LEA401	
Tablette de service 320mm au lieu de 280mm/ML	LEA402	

PERSONNALISATIONS

DÉSIGNATIONS	REF	TARIF H.T
Superstructure finition peinture laquée / poteaux*	LEA322	
Grille soufflage peinture laquée / ML	LEA323	
Grille reprise d'air peinture laquée / ML	LEA324	
Profilé avant repose glace peinture laquée / ML	LEA325	
Zone d'exposition peinture laquée / ML	LEA326	
Tablette supérieure en verre 10mm / ML	LEA327	
Tablette de service granit / ML	LEA328	
Décor bois stratifié / ML	LEA329	SUR DEMANDE
D'autres options disponibles sur demande, nous consulter		

UNE LIGNE ÉPURÉE,
IDÉALE POUR VOS AGENCEURS
(parfaite avec un éclairage indirect)

pastorconcept

R290
sur groupe logé

ZOÉ

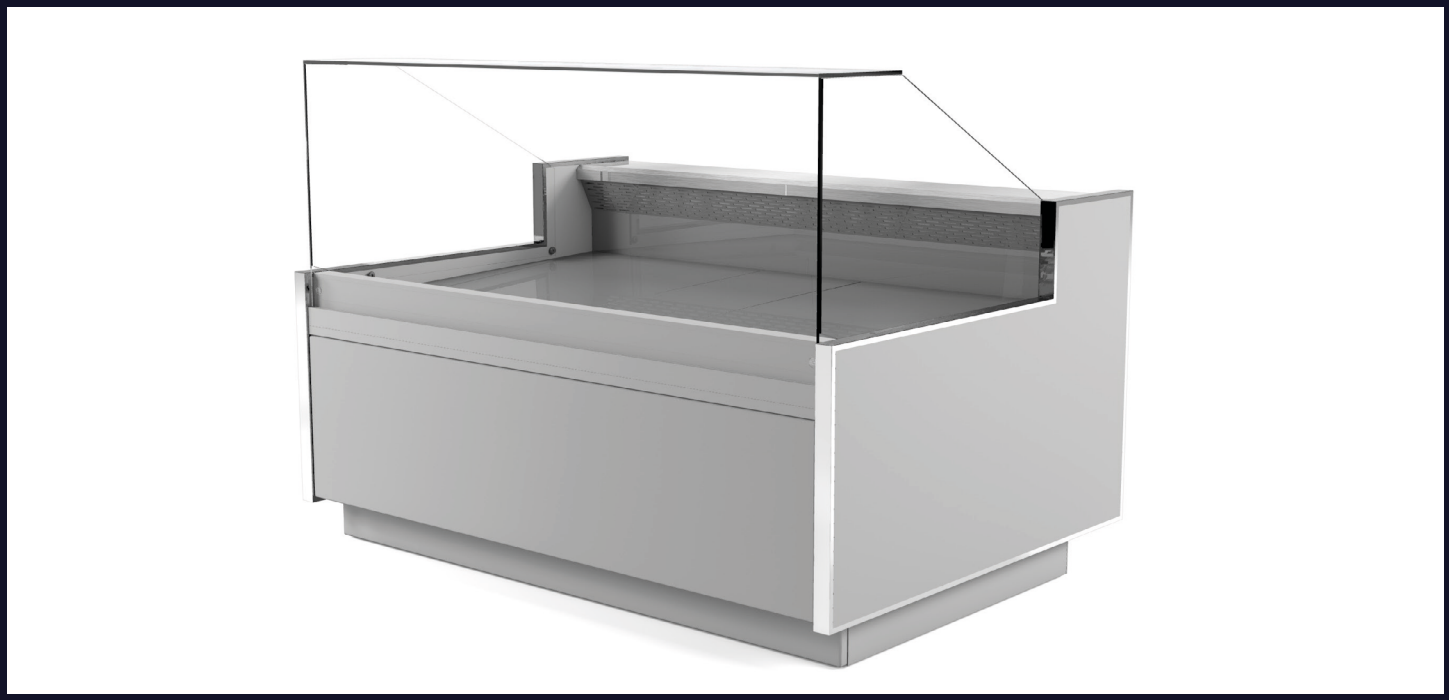







⊕ DE PHOTOS SUR NOTRE SITE



Existe en version neutre

COULEURS RAL DISPONIBLES *

1021 3020 5007 6032 7024 7037 7047 9006 Blanc hors RAL 9011

*sans supplément sur les zones identifiées avec

Tél. : 01 43 86 48 66 • E-mail : info@pastorconcept.fr • www.pastorconcept.fr

ZOÉ

LONGUEUR SANS JOUES	PUISSANCE FRIGORIFIQUE	DISTANCE REF	DISTANCE TARIF H.T	LOGÉ REF	LOGÉ TARIF H.T
937 mm	447 W à -10° C	ZO9D		ZO9L	
1250 mm	596 W à -10° C	ZO12D		ZO12L	
1562 mm	744 W à -10° C	ZO15D		ZO15L	
1875 mm	893 W à -10° C	ZO18D		ZO18L	
2500 mm	1191 W à -10° C	ZO25D		ZO25L	
3125 mm	1489 W à -10° C	ZO31D		ZO31L	
3750 mm	1786 W à -10° C	ZO37D		ZO37L	
ANGLES					
90° Extérieur	744 W à -10° C	ZO9ED		ZO9EL	
90° Intérieur	596 W à -10° C	ZO9ID		ZO9IL	
45° Extérieur	447 W à -10° C	ZO4ED		ZO4EL	
45° Intérieur	380 W à -10° C	ZO4ID		ZO4IL	

JOUES DÉSIGNATIONS	REF	TARIF H.T
Joue / unitaire (Ep : 40 mm)	ZO001	
Joue plate / unitaire (Ep : 20 mm)	ZO002	

CARACTÉRISTIQUES DE SÉRIE

- Froid ventilé (3M1) sauf angles (3M2)
- Groupe logé au R290 (2 groupes à partir de la longueur 2500)
- Version groupe à distance avec détendeur standard (autre type de gaz en option)
- Exposition inox de 900 mm
- Cuve intérieure laquée blanche
- Traitement anti-corrosion évaporateur
- Tablette de service inox
- Tablette supérieure en verre collée
- Réserve réfrigérée avec portillons*
- Glaces droites fixes
- Sans éclairage d'exposition
- Résistance anti-buée
- Bac de vidange amovible (version groupe logé)
- Ecoulement direct (version sans groupe)
- Thermostat électronique
- Modèle canalisable
- Livrée montée
- Joues en supplément

Classe climatique 3 (+25°C / 60% taux d'hygrométrie)

* **937 :** 1 portillon/1 glace. **1250 :** 1 portillon/1 glace. **1562 :** 1 portillon/2 glaces. **1875 :** 2 portillons/2 glaces. **2500 :** 3 portillons/2 glaces. **3125 :** 3 portillons/3 glaces. **90° Ext** : 2 glaces. **90° Int** : 2 glaces. **45° Ext** : 2 glaces. **45° Int** : 2 glaces.

CAISSE

LONGUEUR SANS JOUES	REF	TARIF HT
600	ZOC6	
1000	ZOC10	

CARACTÉRISTIQUES DE SÉRIE

- Dessus Inox
- Repose sac
- Tiroir caisse avec fermeture à clé
- Modèle canalisable
- Joues en supplément

Autres longueurs disponibles sur demande

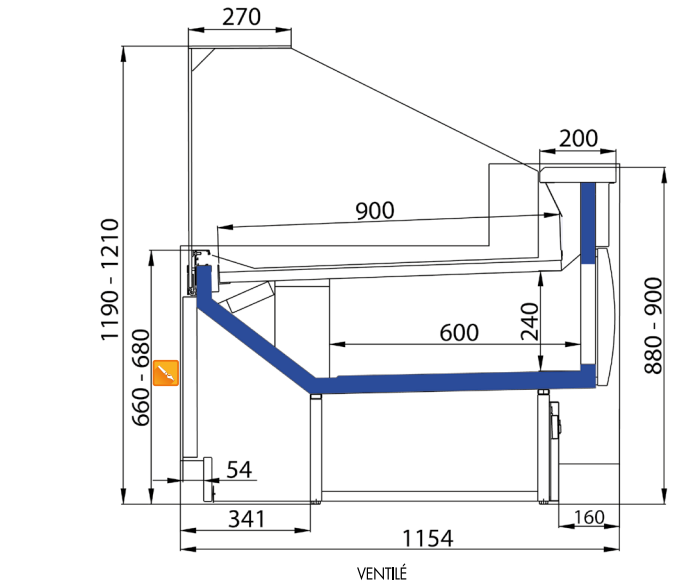

VENTILÉ

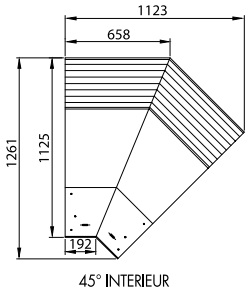

45° INTERIEUR

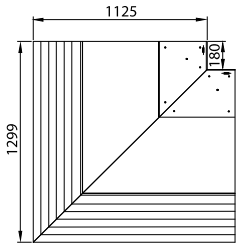

90° INTERIEUR

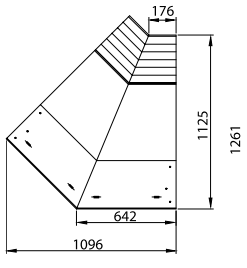

45° EXTERIEUR

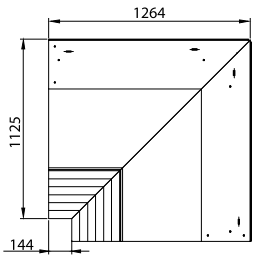

90° EXTERIEUR

SERVICE ARRIÈRE

ACCESSOIRES

DÉSIGNATIONS	REF	TARIF H.T
2ème NIVEAU D'EXPOSITION INOX (L625xP430xH50mm)		
937	ZO020	
1250	ZO021	
1562	ZO022	
1875	ZO023	
2500	ZO024	
3125	ZO025	
3750	ZO026	
90° Extérieur - Intérieur	ZO027	
45° Extérieur - Intérieur	ZO029	

CUVE INOX		
937	ZO127	
1250	ZO128	
1562	ZO129	
1875	ZO130	
2500	ZO131	
3125	ZO132	
3750	ZO133	
90° Extérieur - Intérieur	ZO134	
45° Extérieur - Intérieur	ZO136	

AUTRES ACCESSOIRES		
Kit d'assemblage	ZO300	
Bac d'évaporation auto. / module	ZO302	
Prise électrique	ZO310	
Autre couleur que standard / ML (hors joue)	ZO303	
Autre couleur que standard / joue unitaire	ZO311	
Séparateur isolé (Ep:20mm)	ZO301	
Séparateur mobile haut H520 mm	ZO304	
Porte balance	ZO306	
Planche à découper	ZO307	
Porte couteaux	ZO317	
Porte papier	ZO318	
Eclairage de soubassement LED / ML	ZO200	
Supplément détendeur autre que standard/module	ZO400	
Variateur de vitesse des ventilateurs /module	ZO401	
Tablette de service 320 mm au lieu de 280 mm /ML	ZO402	
Kit caisse PMR sur 600 mm	ZOC300	
Kit caisse PMR sur 700 mm	ZOC301	

PERSONNALISATIONS

DÉSIGNATIONS	REF	TARIF H.T
Grille soufflage inox miroir ou peinture laquée / ML	ZO323	
Grille reprise d'air inox miroir ou peinture laquée / ML	ZO324	
Profilé avant repose glace peinture laquée / ML	ZO325	
Zone d'exposition peinture laquée / ML	ZO326	
Tablette supérieure en verre 10mm / ML	ZO327	
Tablette de service granit / ML	ZO328	
Décor avant bois à lattes / ML (Ep:+19mm)	ZO312	
Décor bois à lattes / joue (Ep:+19mm)	ZO313	
Décor bois stratifié / ML	ZO329	SUR DEMANDE
D'autres options disponibles sur demande, nous consulter		

ENCORE PLUS DE PERSONNALISATIONS !

pastorconcept

R290 sur groupe logé

KUBUS









+ DE PHOTOS SUR NOTRE SITE



3M1 -1 / 3M2 -1 +5 +7

Existe en version pizza, poisson, snacking, pâtisserie, chaude, neutre, self-service, semi-murale, négative et double service.

COULEURS RAL DISPONIBLES *

Décor BOIS (option) 0238	1021	3020	5007	6032	7024	7037	7047	9006	Blanc hors RAL	9011

*sans supplément sur les zones identifiées avec

Tél. : 01 43 86 48 66 • E-mail : info@pastorconcept.fr • www.pastorconcept.fr

KUBUS

LONGUEUR SANS JOUES	PUISSANCE FRIGORIFIQUE	DISTANCE		LOGÉ	
		REF	TARIF H.T	REF	TARIF H.T
625 mm	298 W à -10° C	KB6D		KB6L	
937 mm	447 W à -10° C	KB9D		KB9L	
1250 mm	596 W à -10° C	KB12D		KB12L	
1562 mm	744 W à -10° C	KB15D		KB15L	
1875 mm	893 W à -10° C	KB18D		KB18L	
2500 mm	1191 W à -10° C	KB25D		KB25L	
3125 mm	1489 W à -10° C	KB31D		KB31L	
3750 mm	1786 W à -10° C	KB37D		KB37L	

JOUES

DÉSIGNATIONS	REF	TARIF H.T
Joue / unitaire (Ep : 40 mm)	KB001	
Joue plate / unitaire (Ep : 20 mm)	KB002	

CARACTÉRISTIQUES DE SÉRIE

- Froid ventilé (3M1)
- Groupe logé au R290 (2 groupes à partir de la longueur 2500)
- Version groupe à distance avec détendeur standard (autre type de gaz en option)
- Exposition inox de 900 mm
- Cuve intérieure laquée blanche
- Traitement anti-corrosion évaporateur
- Tablette de service inox
- Tablette supérieure en verre
- Poteaux de superstructure et casquette éclairage tout inox
- Réserve réfrigérée avec portillons*
- Eclairage simple LED sous la superstructure
- Glaces droites relevables
- Résistance anti-buée
- Bac de vidange amovible (version groupe logé)
- Ecoulement direct (version sans groupe)
- Thermostat électronique
- Modèle canalisable
- Livrée montée
- Joues en supplément

Classe climatique 3 (+25°C / 60% taux d'hygrométrie)

* **625 :** 1 portillon/1 glace/2 poteaux. **937 :** 1 portillon/1 glace/2 poteaux. **1250 :** 1 portillon/1 glace/2 poteaux. **1562 :** 1 portillon/2 glaces/3 poteaux. **1875 :** 2 portillons/2 glaces/3 poteaux. **2500 :** 3 portillons/2 glaces/3 poteaux. **3125 :** 3 portillons/3 glaces/4 poteaux. **3750 :** 4 portillons/3 glaces/4 poteaux.

CAISSE

LONGUEUR SANS JOUES	REF	TARIF HT
600	ZOC6	
1000	ZOC10	

CARACTÉRISTIQUES DE SÉRIE

- Dessus Inox
- Repose sac
- Tiroir caisse avec fermeture à clé
- Modèle canalisable
- Joues en supplément

Autres longueurs disponibles sur demande

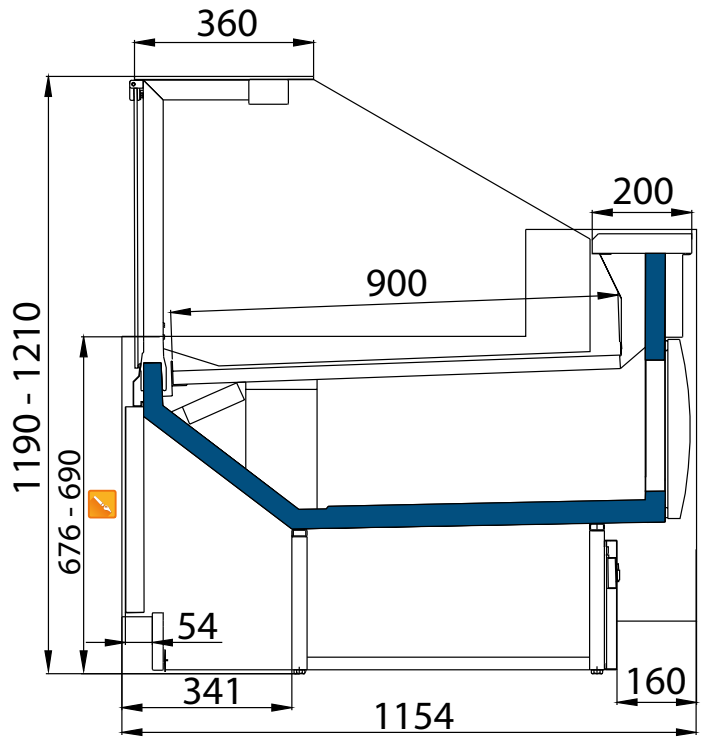

VENTILÉ

SERVICE ARRIÈRE

ACCESSOIRES

DÉSIGNATIONS	REF	TARIF H.T
2ème NIVEAU D'EXPOSITION INOX (L625xP430xH50mm)		
625 - 937	KB020	
1250	KB021	
1562	KB022	
1875	KB023	
2500	KB024	
3125	KB025	
3750	KB026	
ÉTAGÈRE INTERMÉDIAIRE NEUTRE EN VERRE		
625 - 937	KB042	
1250	KB043	
1562	KB044	
1875	KB045	
2500	KB046	
3125	KB047	
3750	KB048	
Eclairage s/étagère intermédiaire LED/ML	KB214	
DOUBLE ÉCLAIRAGE D'EXPOSITION LED		
625 - 937	KB098	
1250	KB099	
1562	KB100	
1875	KB101	
2500	KB102	
3125	KB103	
3750	KB104	
CUVE INOX		
625 - 937	KB127	
1250	KB128	
1562	KB129	
1875	KB130	
2500	KB131	
3125	KB132	
3750	KB133	
RIDEAU DE NUIT MANUEL		
625 - 937	KB407	
1250	KB408	
1562	KB409	
1875	KB410	
2500	KB411	
3125	KB412	
3750	KB413	
AUTRES ACCESSOIRES		
Kit d'assemblage	KB300	
Bac d'évaporation auto. / module	KB302	
Prise électrique	KB310	
Autre couleur que standard / ML	KB303	
Autre couleur que standard / joue unitaire	KB311	
Séparateur isolé (Ep:20mm)	KB301	
Séparateur mobile haut H520 mm	KB304	
Porte-balance	KB306	
Planche à découper	KB307	
Porte couteaux	KB317	
Porte papier	KB318	
Ventilation anti-buée / ML	KB198	
Vitre déflecteur avant / ML	KB213	
Eclairage de soubassement LED / ML	KB200	
Supplément détendeur autre que standard/module	KB400	
Variateur de vitesse des ventilateurs / module	KB401	
Tablette de service 280/320mm au lieu de 200mm/ML	KB402	
PERSONNALISATIONS		
DÉSIGNATIONS	**REF**	**TARIF H.T**
Superstructure finition inox miroir / poteaux*	KB316	
Superstructure finition peinture laquée / poteaux*	KB322	
Grille soufflage inox miroir ou peinture laquée / ML	KB323	
Grille reprise d'air inox miroir ou peinture laquée / ML	KB324	
Profilé avant repose glace peinture laquée / ML	KB325	
Zone d'exposition peinture laquée / ML	KB326	
Tablette supérieure en verre 10mm / ML	KB327	
Tablette de service granit / ML	KB328	
Pare-haleine fixe H200mm / ML	KB404	
Décor avant bois à lattes / ML (Ep:+19mm)	KB312	
Décor bois à lattes / joue (Ep:+19mm)	KB313	
Décor bois stratifié / ML	KB329	SUR DEMANDE
D'autres options disponibles sur demande, nous consulter		

KUBUS ANGLE

LONGUEUR SANS JOUES	PUISSANCE FRIGORIFIQUE	DISTANCE		LOGÉ	
		REF	TARIF H.T	REF	TARIF H.T
90° Extérieur	744 W à -10° C	KB9ED		KB9EL	
90° Extérieur 3 pans	744 W à -10° C	KB9ED3		KB9EL3	
90° Intérieur	596 W à -10° C	KB9ID		KB9IL	
90° Intérieur 3 pans	596 W à -10° C	KB9ID3		KB9IL3	
45° Extérieur	447 W à -10° C	KB4ED		KB4EL	
45° Intérieur	380 W à -10° C	KB4ID		KB4IL	

JOUES		
DÉSIGNATIONS	REF	TARIF H.T
Joue / unitaire (Ep : 40 mm)	KB001	
Joue plate / unitaire (Ep : 20 mm)	KB002	

CARACTÉRISTIQUES DE SÉRIE

- Froid ventilé (3M2)
- Groupe logé au R290
- Version groupe à distance avec détendeur standard (autre type de gaz en option)
- Exposition inox de 900 mm
- Cuve intérieure laquée blanche
- Traitement anti-corrosion évaporateur
- Tablette de service inox
- Tablette supérieure en verre
- Poteaux de superstructure et casquette, éclairage tout inox
- Réserve réfrigérée avec portillons*
- Eclairage simple LED sous la superstructure
- Glaces droites relevables (sauf angle intérieur)
- Résistance anti-buée
- Bac de vidange amovible (version groupe logé)
- Ecoulement direct (version sans groupe)
- Thermostat électronique
- Modèle canalisable
- Livrée montée
- Joues en supplément

Classe climatique 3 (+25°C / 60% taux d'hygrométrie)

***90°Ext :** 2 glaces/4 poteaux. **90°Int :** 2 glaces/2 poteaux. **45°Ext :** 2 glaces/4 poteaux. **45°Int :** 2 glaces/2 poteaux. **90°Ext 3 pans :** 3 glaces/6 poteaux. **90°Int 3 pans :** 3 glaces/3 poteaux.

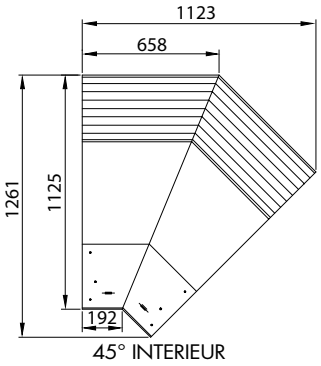

45° INTERIEUR

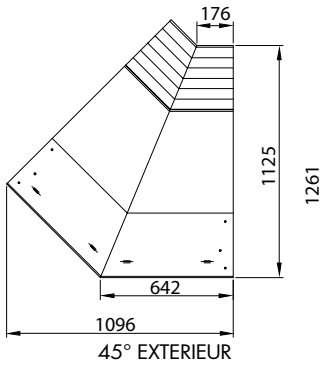

45° EXTERIEUR

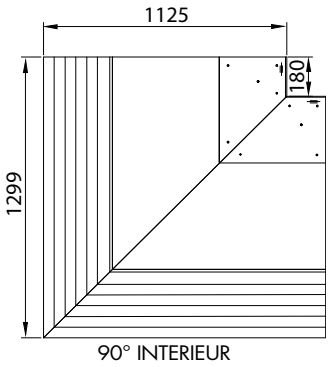

90° INTERIEUR

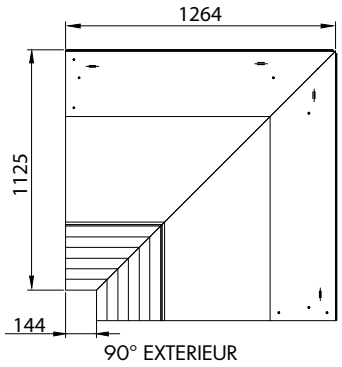

90° EXTERIEUR

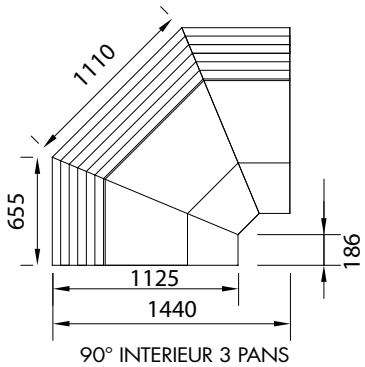

90° INTERIEUR 3 PANS

SERVICE ARRIÈRE

ACCESSOIRES		
DÉSIGNATIONS	REF	TARIF H.T
2ème NIVEAU D'EXPOSITION INOX (L625xP430xH50mm)		
90° Extérieur - Intérieur	KB027	
45° Extérieur - Intérieur	KB029	
ÉTAGÈRE INTERMÉDIAIRE NEUTRE EN VERRE		
90° Extérieur	KB049	
45° Extérieur	KB050	
Eclairage s/étagère intermédiaire LED/ML	KB214	
DOUBLE ÉCLAIRAGE D'EXPOSITION LED		
90° Extérieur - Intérieur	KB105	
45° Extérieur - Intérieur	KB107	
CUVE INOX		
90° Extérieur - Intérieur	KB134	
45° Extérieur - Intérieur	KB136	
AUTRES ACCESSOIRES		
Kit d'assemblage	KB300	
Bac d'évaporation auto. / module	KB302	
Prise électrique	KB310	
Autre couleur que standard / ML	KB303	
Autre couleur que standard / joue unitaire	KB311	
Séparateur isolé (Ep:20mm)	KB301	
Séparateur mobile haut H520 mm	KB304	
Porte balance	KB306	
Planche à découper	KB307	
Porte couteaux	KB317	
Porte papier	KB318	
Ventilation anti-buée / ML	KB198	
Vitre déflecteur avant / ML	KB213	
Eclairage de soubassement LED / ML	KB200	
Supplément détendeur autre que standard/module	KB400	
Variateur de vitesse des ventilateurs / module	KB401	
Tablette de service 280/320mm au lieu de 200mm/ML	KB402	

PERSONNALISATIONS		
DÉSIGNATIONS	REF	TARIF H.T
Superstructure finition inox miroir / poteaux*	KB316	
Superstructure finition peinture laquée / poteaux*	KB322	
Grille soufflage inox miroir ou peinture laquée / ML	KB323	
Grille reprise d'air inox miroir ou peinture laquée / ML	KB324	
Profilé avant repose glace peinture laquée / ML	KB325	
Zone d'exposition peinture laquée / ML	KB326	
Tablette supérieure en verre 10mm / ML	KB327	
Tablette de service granit / ML	KB328	
Pare-haleine fixe H200mm 90/45°EXT	KB405	
Pare-haleine fixe H200mm 90/45°INT	KB406	
Décor avant bois à lattes / ML (Ep:+19mm)	KB312	
Décor bois à lattes / joue (Ep:+19mm)	KB313	
Décor bois stratifié / ML	KB329	SUR DEMANDE
D'autres options disponibles sur demande, nous consulter		


Angle 90°Extérieur 3 pans



Angle 90°Extérieur

KUBUS CAISSE

CAISSE		
LONGUEUR SANS JOUES	**REF**	**TARIF H.T**
600 mm	KBC6	
1000 mm	KBC10	
1500 mm	KBC15	
2000 mm	KBC20	
ANGLES	**REF**	**TARIF H.T**
90° Extérieur	KBC9E	
90° Intérieur	KBC9I	
45° Extérieur	KBC4E	
45° Intérieur	KBC4I	
JOUES		
DÉSIGNATIONS	**REF**	**TARIF H.T**
Joue / unitaire (Ep : 40 mm)	KB001	
Joue plate / unitaire (Ep : 20 mm)	KB002	

CARACTÉRISTIQUES DE SÉRIE

- Dessus Inox
- Repose sac
- Tiroir caisse avec fermeture à clé
- Modèle canalisable
- Joues en supplément

Autres longueurs disponibles sur demande

SERVICE ARRIÈRE

AUTRES ACCESSOIRES		
DÉSIGNATIONS	**REF**	**TARIF H.T**
Kit caisse PMR sur 600 mm	KBC300	
Kit caisse PMR sur 700 mm	KBC301	

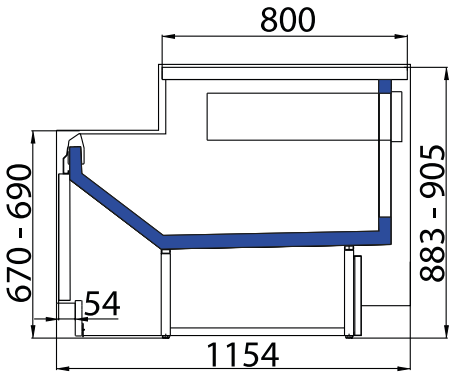



KUBUS KATJA



CAISSE AVEC KIT PMR



PLANCHE A DECOUPER

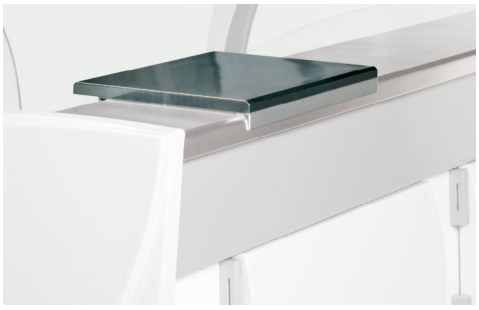

PORTE BALANCE



KUBUS PÂT SNACKING



PORTE COUTEAUX



PORTE PAPIERS

IDÉALE GRÂCE À SON GABARIT COMPACT ET SON CHARGEMENT MAXI

pastorconcept

R290 sur groupe logé

ESKIMO DROITE



Décor standard

Option: Supplément décor LX







⊕ DE PHOTOS SUR NOTRE SITE

Existe en version poisson, pâtisserie, chaude, neutre, self-service, semi-murale et négative

3M1 -1 / 3M2 -1 +5 +7

COULEURS RAL DISPONIBLES *

1015 1021 2011 3002 3020 5005 5012 6018 7035 7037 9006 9010 9011

*sans supplément sur les zones identifiées avec

Tél. : 01 43 86 48 66 • E-mail : info@pastorconcept.fr • www.pastorconcept.fr

ESKIMO DROITE

LONGUEUR SANS JOUES	PUISSANCE FRIGORIFIQUE	DISTANCE REF	DISTANCE TARIF H.T	LOGÉ REF	LOGÉ TARIF H.T
625 mm	253 W à -10° C	EKD6D		EKD6L	SUR DEMANDE
937 mm	253 W à -10° C	EKD9D		EKD9L	
1250 mm	506 W à -10° C	EKD12D		EKD12L	
1875 mm	759 W à -10° C	EKD18D		EKD18L	
2500 mm	1013 W à -10° C	EKD25D		EKD25L	
3125 mm	1266 W à -10° C	EKD31D		EKD31L	
3750 mm	1519 W à -10° C	EKD37D		EKD37L	
ANGLE ARRONDIS					
90° Extérieur	279 W à -10° C	EKD9ED		EKD9EL	
90° Intérieur	514 W à -10° C	EKD9ID		EKD9IL	
45° Extérieur	144 W à -10° C	EKD4ED		EKD4EL	SUR DEMANDE
45° Intérieur	256 W à -10° C	EKD4ID		EKD4IL	SUR DEMANDE
ANGLES PANS COUPÉS					
90° Extérieur	279 W à -10° C	EKD9ED2		EKD9EL2	
90° Intérieur	514 W à -10° C	EKD9ID2		EKD9IL2	
45° Extérieur	144 W à -10° C	EKD4ED2		EKD4EL2	SUR DEMANDE
45° Intérieur	256 W à -10° C	EKD4ID2		EKD4IL2	SUR DEMANDE

JOUES DÉSIGNATIONS	REF	TARIF H.T
Joue standard / unitaire (Ep : 60 mm)	EKD001	
Joue plate décor LX / unitaire (Ep : 32 mm)	EKD002	

CARACTÉRISTIQUES DE SÉRIE

- Froid ventilé (3M1) sauf angles (3M2)
- Groupe logé au R290 (2 groupes à partir de la longueur 3125)
- Version groupe à distance avec détendeur au choix
- Exposition inox de 850 mm
- Cuve intérieure laquée blanche
- Tablette de service inox
- Tablette supérieure en verre
- Réserve réfrigérée avec portillons*
- Eclairage LED sous la superstructure
- Glaces droites relevables
- Absence de montants arrière
- Résistance anti-buée
- Bac d'évaporation auto. (version groupe logé)
- Écoulement direct (version sans groupe)
- Thermostat électronique
- Modèle canalisable
- Livrée montée
- Joues en supplément

Classe climatique 3 (+25°C / 60% taux d'hygrométrie)

* 625 - **937-1250 :** 1 glace/1 prise. **1875-2500 :** 2 glaces/2 prises. **3125-3750 :** 3 glaces/3 prises.

SERVICE ARRIÈRE

ACCESSOIRES DÉSIGNATIONS	TARIF H.T	TARIF H.T
PARE-CHOCS INOX (30x15mm)		
625 – 937	EK400	
1250	EK401	
1875	EK402	
2500	EK403	
3125	EK404	
3750	EK405	
90° Extérieur – Intérieur	EK406	
45° Extérieur – Intérieur	EK408	
2ème NIVEAU D'EXPOSITION INOX (L625xP415xH30mm)		
625 - 937	EK020	
1250	EK021	
1875	EK023	
2500	EK024	
3125	EK025	
3750	EK026	
90° Extérieur	EK027	
90° Intérieur	EK028	
45° Extérieur	EK029	
45° Intérieur	EK030	
ÉTAGÈRE INTERMÉDIAIRE NEUTRE EN VERRE		
625 - 937	EK042	
1250	EK043	
1875	EK045	
2500	EK046	
3125	EK047	
3750	EK048	
CUVE INOX		
au ML	EK197	
90° Extérieur	EK134	
90° Intérieur	EK135	
45° Extérieur	EK136	
45° Intérieur	EK137	

AUTRES ACCESSOIRES DÉSIGNATIONS	REF	TARIF H.T
Kit d'assemblage	EK300	
Prise électrique étanche *	EK310	
Autre couleur que standard / ML (hors joues)	EK303	
Séparateur mobile haut	EK304	
Porte balance	EK306	
Planche à découper	EK307	
Case à papier	EK315	
Traitement anti-corrosion évaporateur / ML	EK212	
Variateur de vitesse des ventilateurs / module	EK410	
Ventilation anti-buée / ML	EK314	
Caisse 625-937-1250 mm (sans joues)	EKC	SUR DEMANDE
Eclairage de soubassement LED / ML	EK200	
Tablette de service 270mm au lieu de 200mm / ML	EK317	

PERSONNALISATIONS DÉSIGNATIONS	REF	TARIF H.T
Superstructure finition peinture laquée / poteau*	EK322	
Grille soufflage peinture laquée / ML	EK323	
Grille reprise d'air peinture laquée / ML	EK324	
Zone d'exposition peinture laquée / ML	EK326	
Supplément décor LX / ML	EK316	
D'autres options disponibles sur demande, nous consulter		

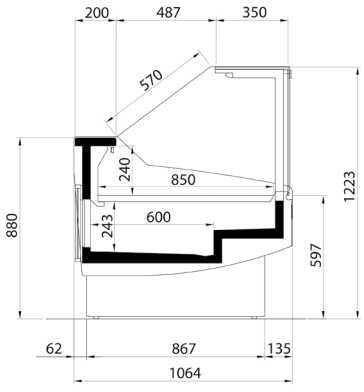

VENTILE DECOR STANDARD

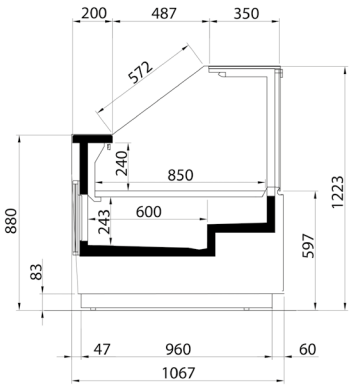

VENTILE DECOR LX

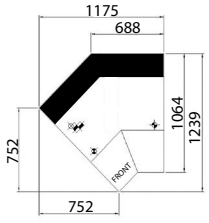

ANGLES PANS COUPÉS 45° INTÉRIEUR

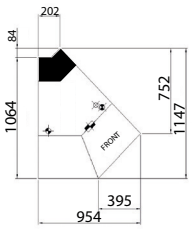

ANGLES PANS COUPÉS 45° EXTÉRIEUR

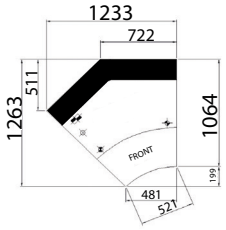

ANGLES ARRONDIS 45° INTÉRIEUR

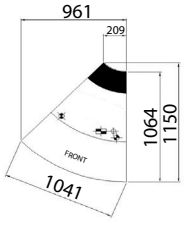

ANGLES ARRONDIS 45° EXTÉRIEUR

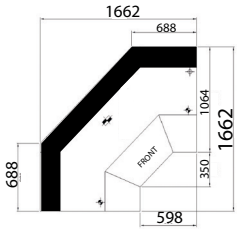

ANGLES PANS COUPÉS 90° INTÉRIEUR

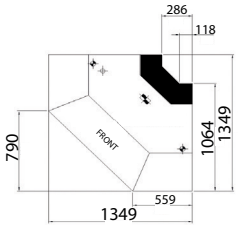

ANGLES PANS COUPÉS 90° EXTÉRIEUR

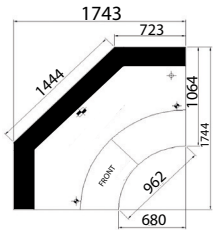

ANGLES ARRONDIS 90° INTÉRIEUR

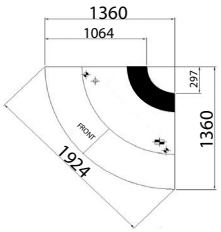

ANGLES ARRONDIS 90° EXTÉRIEUR

IDÉALE GRÂCE À SON GABARIT COMPACT ET SON CHARGEMENT MAXI

pastorconcept

R290 sur groupe logé

ESKIMO CURVE









⊕ DE PHOTOS SUR NOTRE SITE



Existe en version poisson, pâtisserie, chaude, neutre, self-service, semi-murale et négative



COULEURS RAL DISPONIBLES *



*sans supplément sur les zones identifiées avec

Tél. : 01 43 86 48 66 • E-mail : info@pastorconcept.fr • www.pastorconcept.fr

ESKIMO CURVE

LONGUEUR SANS JOUES	PUISSANCE FRIGORIFIQUE	DISTANCE REF	DISTANCE TARIF H.T	LOGÉ REF	LOGÉ TARIF H.T
625 mm	253 W à -10° C	EKC6D		EKC6L	SUR DEMANDE
937 mm	253 W à -10° C	EKC9D		EKC9L	
1250 mm	506 W à -10° C	EKC12D		EKC12L	
1875 mm	759 W à -10° C	EKC18D		EKC18L	
2500 mm	1013 W à -10° C	EKC25D		EKC25L	
3125 mm	1266 W à -10° C	EKC31D		EKC31L	
3750 mm	1519 W à -10° C	EKC37D		EKC37L	
ANGLES PANS COUPÉS					
90° Extérieur	279 W à -10° C	EKC9ED		EKC9EL	
90° Intérieur	514 W à -10° C	EKC9ID		EKC9IL	
45° Extérieur	144 W à -10° C	EKC4ED		EKC4EL	SUR DEMANDE
45° Intérieur	256 W à -10° C	EKC4ID		EKC4IL	SUR DEMANDE

JOUES		
DÉSIGNATIONS	**REF**	**TARIF H.T**
Joue standard / unitaire (Ep : 60 mm)	EKC001	

CARACTÉRISTIQUES DE SÉRIE

- Froid ventilé (3M1) sauf angles (3M2)
- Groupe logé au R290 (2 groupes à partir de la longueur 3125)
- Version groupe à distance avec détendeur au choix
- Exposition inox de 850 mm
- Cuve intérieure laquée blanche
- Tablette de service inox
- Tablette supérieure en aluminium
- Réserve réfrigérée avec portillons*
- Eclairage LED sous la superstructure
- Glaces bombées relevables
- Absence de montants arrière
- Résistance anti-buée
- Bac d'évaporation auto. (version groupe logé)
- Écoulement direct (version sans groupe)
- Thermostat électronique
- Modèle canalisable
- Livrée montée
- Joues en supplément
  Classe climatique 3 (+25°C / 60% taux d'hygrométrie)

* 625 - **937-1250 :** 1 glace/1 prise. **1875-2500 :** 2 glaces/2 prises. **3125-3750 :** 3 glaces/3 prises.

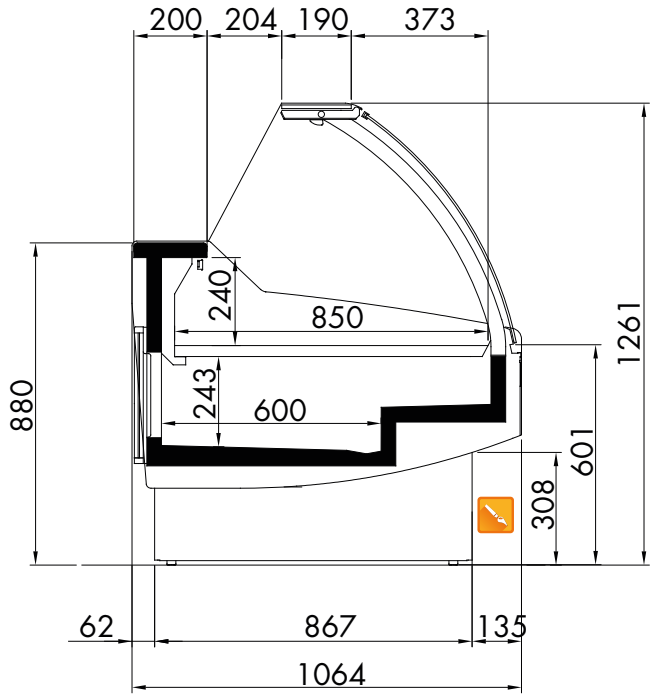

ESKIMO CURVE VENTILE

SERVICE ARRIÈRE

ACCESSOIRES		
DÉSIGNATIONS	**REF**	**TARIF H.T**
PARE-CHOCS INOX (30x15mm)		
625 – 937	EK400	
1250	EK401	
1875	EK402	
2500	EK403	
3125	EK404	
3750	EK405	
90° Extérieur – Intérieur	EK406	
45° Extérieur – Intérieur	EK408	
2ème NIVEAU D'EXPOSITION INOX (L625xP415xH30mm)		
625 - 937	EK020	
1250	EK021	
1875	EK023	
2500	EK024	
3125	EK025	
3750	EK026	
90° Extérieur	EK027	
90° Intérieur	EK028	
45° Extérieur	EK029	
45° Intérieur	EK030	
ÉTAGÈRE INTERMÉDIAIRE NEUTRE EN VERRE		
625 - 937	EK042	
1250	EK043	
1875	EK045	
2500	EK046	
3125	EK047	
3750	EK048	
CUVE INOX		
au ML	EK197	
90° Extérieur	EK134	
90° Intérieur	EK135	
45° Extérieur	EK136	
45° Intérieur	EK137	
AUTRES ACCESSOIRES		
Kit d'assemblage	EK300	
Prise électrique étanche *	EK310	
Autre couleur que standard / ML (hors joues)	EK303	
Séparateur mobile haut	EK304	
Séparateur mobile bas	EK305	
Porte balance	EK306	
Planche à découper	EK307	
Case à papier	EK315	
Traitement anti-corrosion évaporateur / ML	EK212	
Variateur de vitesse des ventilateurs / module	EK410	
Ventilation anti-buée / ML	EK314	
Caisse 625-937-1250 mm (sans joues)	EKC	SUR DEMANDE
Eclairage de soubassement LED / ML	EK200	
Tablette de service 270mm au lieu de 200mm / ML	EK317	
PERSONNALISATIONS		
DÉSIGNATIONS	**REF**	**TARIF H.T**
Superstructure finition peinture laquée / poteau*	EK322	
Grille soufflage peinture laquée / ML	EK323	
Grille reprise d'air peinture laquée / ML	EK324	
Zone d'exposition peinture laquée / ML	EK326	
D'autres options disponibles sur demande, nous consulter		

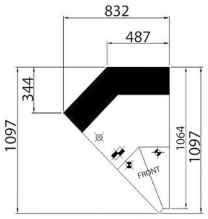

ESKIMO CURVE ANGLE 45° INT

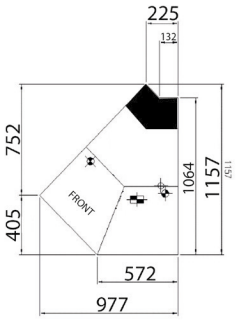

ESKIMO CURVE ANGLE 45° EXT

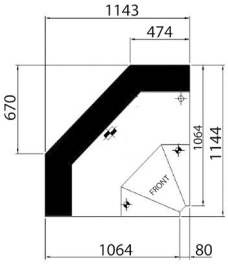

ESKIMO CURVE ANGLE 90° INT

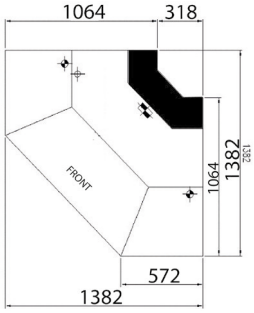

ESKIMO CURVE ANGLE 90° EXT

NOUVEAUTÉ : COMPACTE, CHARGEMENT MAXI ET NOUVELLE CHARNIÈRE

pastorconcept

EXCELLENCE









⊕ DE PHOTOS SUR NOTRE SITE



Existe en version poisson, pâtisserie, chaude, neutre, self-service et négative.

COULEURS RAL DISPONIBLES *



*sans supplément sur les zones identifiées avec

Tél. : 01 43 86 48 66 • E-mail : info@pastorconcept.fr • www.pastorconcept.fr

EXCELLENCE

LONGUEUR SANS JOUES	PUISSANCE FRIGORIFIQUE	DISTANCE		LOGÉ	
		REF	TARIF H.T	REF	TARIF H.T
937 mm	379 W à -10°C	EXC9D		EXC9L	
1250 mm	506 W à -10°C	EXC12D		EXC12L	
1875 mm	759 W à -10°C	EXC18D		EXC18L	
2500 mm	1013 W à -10°C	EXC25D		EXC25L	
3125 mm	1266 W à -10°C	EXC31D		EXC31L	
3750 mm	1519 W à -10°C	EXC37D		EXC37L	
ANGLE ARRONDIS					
90° Extérieur	279 W à -10°C	EXC9ED		EXC9EL	
90° Intérieur	514 W à -10°C	EXC9ID		EXC9IL	
45° Extérieur	144 W à -10°C	EXC4ED		EXC4EL	SUR DEMANDE
45° Intérieur	256 W à -10°C	EXC4ID		EXC4IL	SUR DEMANDE

JOUES		
DÉSIGNATIONS	REF	TARIF H.T
Joue standard / unitaire (Ep : 32 mm)	EXC001	

CARACTÉRISTIQUES DE SÉRIE

- Froid ventilé (3M1) sauf angles (3M2)
- Groupe logé au R290 (2 groupes à partir de la longueur 3125)
- Version groupe à distance avec détendeur au choix
- Exposition inox de 850 mm
- Cuve intérieure laquée blanche
- Tablette de service inox
- Tablette supérieure en verre
- Réserve réfrigérée avec portillons*
- Eclairage LED sous la superstructure
- Glaces droites relevables
- Absence de montants arrière
- Résistance anti-buée
- Bac d'évaporation auto. (version groupe logé)
- Écoulement direct (version sans groupe)
- Thermostat électronique
- Modèle canalisable
- Livrée montée
- Joues en supplément

Classe climatique 3 (+25°C / 60% taux d'hygrométrie)

* 625 - **937-1250 :** 1 glace/1 prise. **1875-2500 :** 2 glaces/2 prises. **3125-3750 :** 3 glaces/3 prises.

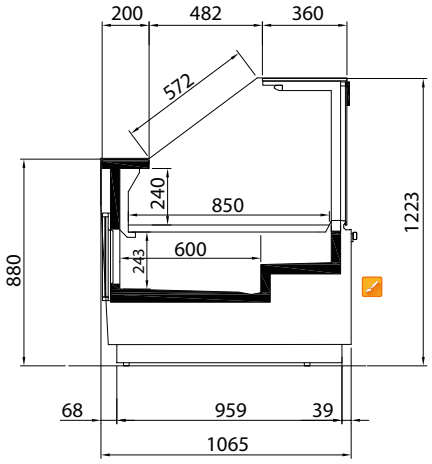

VENTILE

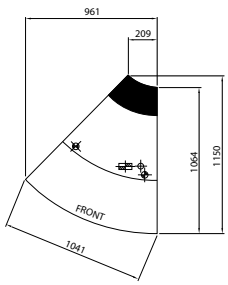

45°EXTERIEUR

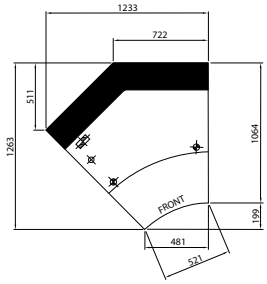

45°INTERIEUR

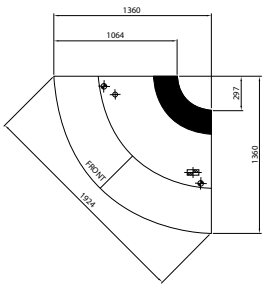

90°EXTERIEUR

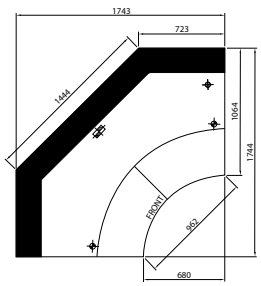

90°INTERIEUR

SERVICE ARRIÈRE

ACCESSOIRES		
DÉSIGNATIONS	REF	TARIF H.T
PARE-CHOCS INOX (30x15mm)		
937	EXC400	
1250	EXC401	
1875	EXC402	
2500	EXC403	
3125	EXC404	
3750	EXC405	
90° Extérieur – Intérieur	EXC406	
45° Extérieur – Intérieur	EXC408	
2ème NIVEAU D'EXPOSITION INOX (L625xP415xH30mm)		
937	EXC020	
1250	EXC021	
1875	EXC023	
2500	EXC024	
3125	EXC025	
3750	EXC026	
90° Extérieur - Intérieur	EXC027	
45° Extérieur - Intérieur	EXC029	
ÉTAGÈRE INTERMÉDIAIRE NEUTRE EN VERRE		
937	EXC042	
1250	EXC043	
1875	EXC045	
2500	EXC046	
3125	EXC047	
3750	EXC048	
CUVE INOX		
au ML	EXC197	
90° Extérieur	EXC134	
90° Intérieur	EXC135	
45° Extérieur	EXC136	
45° Intérieur	EXC137	
RIDEAU DE NUIT MANUEL		
937	EXC413	
1250	EXC414	
1875	EXC416	
2500	EXC417	
3125	EXC418	
3750	EXC419	
AUTRES ACCESSOIRES		
Kit d'assemblage	EXC300	
Prise électrique étanche *	EXC310	
Autre couleur que standard / ML (hors joues)	EXC303	
Séparateur mobile en verre haut/bas	EXC304	
Porte balance	EXC306	
Planche à découper	EXC307	
Case à papier	EXC315	
Traitement anti-corrosion évaporateur / ML	EXC212	
Variateur de vitesse des ventilateurs / module	EXC410	
Caisse 625-937-1250 mm (sans joues)	EXCC	SUR DEMANDE
Eclairage de soubassement LED / ML	EXC200	

PERSONNALISATIONS		
DÉSIGNATIONS	REF	TARIF H.T
Superstructure finition peinture laquée / poteau*	EXC322	
Grille soufflage peinture laquée / ML	EXC323	
Grille reprise d'air peinture laquée / ML	EXC324	
Zone d'exposition peinture laquée / ML	EXC326	
D'autres options disponibles sur demande, nous consulter		

pastorconcept

R290
sur groupe logé

PRINCE DROITE





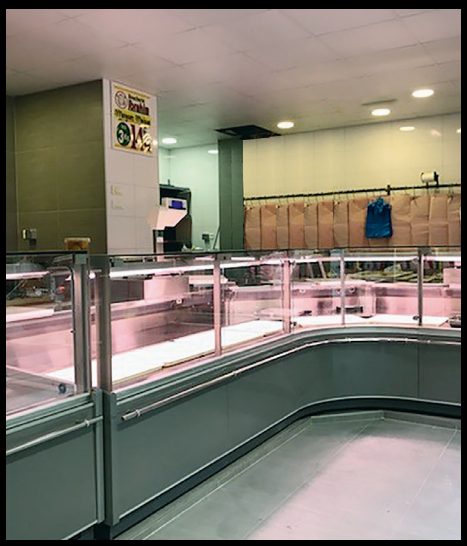



+ DE PHOTOS SUR NOTRE SITE



3M1 -1 / 3M2 -1 +5 +7

Existe en version poisson, pâtisserie, chaude, neutre, self-service, semi-murale et négative

COULEURS RAL DISPONIBLES *

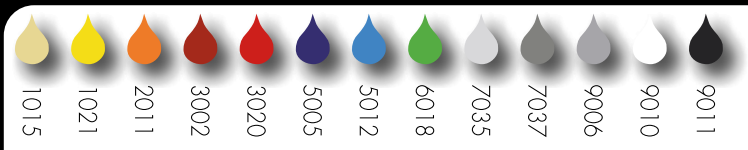

*sans supplément sur les zones identifiées avec

Tél. : 01 43 86 48 66 • E-mail : info@pastorconcept.fr • www.pastorconcept.fr

PRINCE DROITE

LONGUEUR SANS JOUES	PUISSANCE FRIGORIFIQUE	DISTANCE		LOGÉ	
		REF	TARIF H.T	REF	TARIF H.T
625 mm	422 W à -10° C	PCR6D		PCR6L	SUR DEMANDE
937 mm	422 W à -10° C	PCR9D		PCR9L	
1250 mm	563 W à -10° C	PCR12D		PCR12L	
1875 mm	844 W à -10° C	PCR18D		PCR18L	
2500 mm	1125 W à -10° C	PCR25D		PCR25L	
3125 mm	1406 W à -10° C	PCR31D		PCR31L	
3750 mm	1688 W à -10° C	PCR37D		PCR37L	
ANGLES					
90° Extérieur	210 W à -10° C	PCR9ED		PCR9EL	
90° Intérieur	390 W à -10° C	PCR9ID		PCR9IL	
45° Extérieur	110 W à -10° C	PCR4ED		PCR4EL	SUR DEMANDE
45° Intérieur	195 W à -10° C	PCR4ID		PCR4IL	SUR DEMANDE

JOUES		
DÉSIGNATIONS	REF	TARIF H.T
Joue Standard sans pare-chocs / unitaire (Ep : 32 mm)	PCR001	

THERMOSTATS ÉLECTRONIQUES (uniquement sans groupe)		
DÉSIGNATIONS	REF	TARIF H.T
Thermostat électronique maître / module (peut supporter 2 esclaves)	PCR120	
Thermostat électronique esclave / module	PCR121	

CARACTÉRISTIQUES DE SÉRIE

- Froid ventilé (3M1) sauf angles 3M2
- Groupe logé au R290
- Version groupe à distance avec détendeur au choix
- Exposition inox de 900 mm
- Cuve intérieure laquée blanche
- Tablette de service inox
- Tablette supérieure en verre
- Hauteur de chargement de 240 mm
- Réserve réfrigérée avec portillons*
- Eclairage LED sous superstructure
- Glaces droites relevables (sauf angle intérieur)
- Résistance anti-buée version groupe logé et ventilation anti-buée version sans groupe
- Pare-chocs tubulaire inox intégré avec retour sur joues latérales (en option)
- Bac d'évaporation auto. (version groupe logé)
- Écoulement direct (version sans groupe)
- Thermostat électronique (inclus groupe logé)
- Modèle canalisable
- Livrée montée
- Joues en supplément
- Classe climatique 3 (+25°C / 60% taux d'hygrométrie)

* **625-937-1250 :** 1 portillon/1 glace/2 poteaux. **1875 :** 2 portillons/2 glaces/3 poteaux. **2500 :** 3 portillons/2 glaces/3 poteaux. **3125 :** 3 portillons/3 glaces/4 poteaux. **3750 :** 4 portillons/3 glaces/4 poteaux. **90° Ext/Int :** 2 glaces/3 poteaux. **45° Ext**/Int : 2 glaces/2 poteaux.

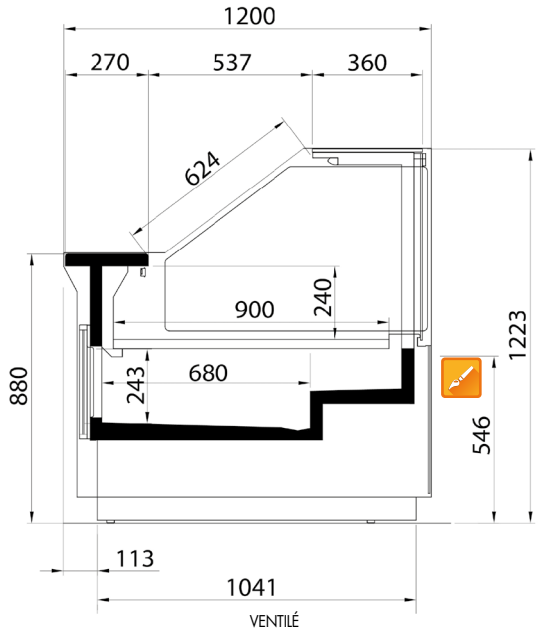

VENTILÉ

SERVICE ARRIÈRE

ACCESSOIRES		
DÉSIGNATIONS	REF	TARIF H.T
PARE-CHOCS INOX		
625 - 937	PCR400	
1250	PCR401	
1875	PCR402	
2500	PCR403	
3125	PCR404	
3750	PCR405	
90° Extérieur - Intérieur	PCR406	
45° Extérieur - Intérieur	PCR408	

2ème NIVEAU D'EXPOSITION INOX (L625xP450xH30mm)		
625 - 937	PCR020	
1250	PCR021	
1875	PCR023	
2500	PCR024	
3125	PCR025	
3750	PCR026	
90° Extérieur - Intérieur	PCR027	
45° Extérieur - Intérieur	PCR029	

ÉTAGÈRE INTERMÉDIAIRE NEUTRE EN VERRE		
625 - 937	PCR042	
1250	PCR043	
1875	PCR045	
2500	PCR046	
3125	PCR047	
3750	PCR048	

CUVE INOX		
625 - 937	PCR127	
1250	PCR128	
1875	PCR130	
2500	PCR131	
3125	PCR132	
3750	PCR133	
90° Extérieur	PCR134	
90° Intérieur	PCR135	
45° Extérieur	PCR136	
45° Intérieur	PCR137	

AUTRES ACCESSOIRES		
Kit d'assemblage	PCR300	
Prise électrique étanche *	PCR310	
Bac d'évaporation auto. / module	PCR302	
Autre couleur que standard / ML	PCR303	
Séparateur mobile haut	PCR304	
Séparateur mobile bas	PCR305	
Porte balance	PCR306	
Planche à découper	PCR307	
Case à papier	PCR315	
Porte couteaux	PCR317	
Traitement anti-corrosion évaporateur / ML	PCR212	
Variateur de vitesse des ventilateurs / module	PCR410	
Eclairage de soubassement LED / ML	PCR200	
Caisse 937 (sans joues)	PCRC9	
Caisse 1250 (sans joues)	PCRC12	

PERSONNALISATIONS		
DÉSIGNATIONS	REF	TARIF H.T
Superstructure finition peinture laquée / poteaux*	PCR322	
Grille soufflage peinture laquée / ML	PCR323	
Grille reprise d'air peinture laquée / ML	PCR324	
Zone d'exposition peinture laquée / ML	PCR326	
D'autres options disponibles sur demande, nous consulter		

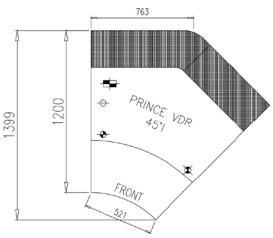

45° INTERIEUR

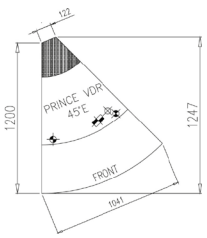

45° EXTERIEUR

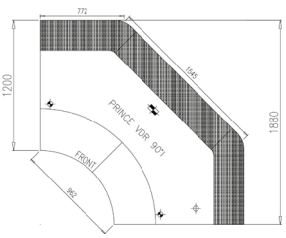

90° INTERIEUR

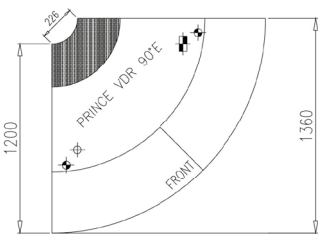

90° EXTERIEUR

pastorconcept

ADMIRAL





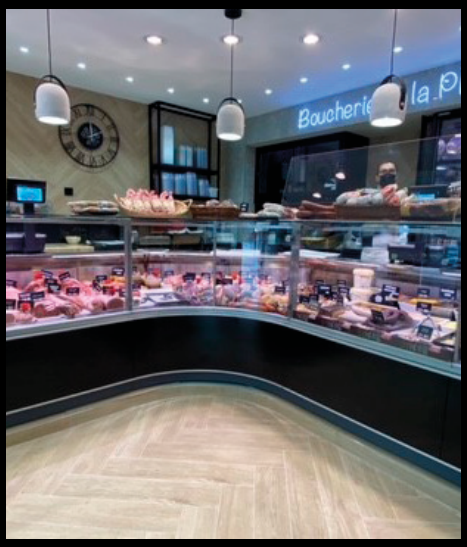



⊕ DE PHOTOS SUR NOTRE SITE



Existe en version poisson, pâtisserie, chaude, neutre, self-service, semi-murale, négative et double statique

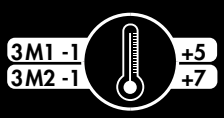

COULEURS RAL DISPONIBLES *

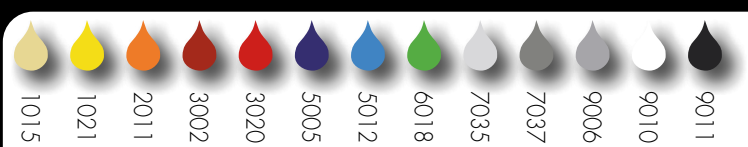

*sans supplément sur les zones identifiées avec

Tél. : 01 43 86 48 66 • E-mail : info@pastorconcept.fr • www.pastorconcept.fr

ADMIRAL

LONGUEUR SANS JOUES	PUISSANCE FRIGORIFIQUE	DISTANCE REF	DISTANCE TARIF H.T
625 mm	347 W à -10°C	AM6D	
937 mm	347 W à -10°C	AM9D	
1250 mm	463 W à -10°C	AM12D	
1875 mm	694 W à -10°C	AM18D	
2500 mm	925 W à -10°C	AM25D	
3125 mm	1156 W à -10°C	AM31D	
3750 mm	1388 W à -10°C	AM37D	

ANGLES			
90° Extérieur	481 W à -10°C	AM9ED	
90° Intérieur	906 W à -10°C	AM9ID	
45° Extérieur	247 W à -10°C	AM4ED	
45° Intérieur	453 W à -10°C	AM4ID	

JOUES		
DÉSIGNATIONS	REF	TARIF H.T
Joue plate sans pare-chocs / unitaire (Ep :33 mm)	AM001	
Joue avec 1 rangée pare-chocs / unitaire (Ep:47/50mm)	AM002	

ADMIRAL SPHERE *			
LONGUEUR SANS JOUES	PUISSANCE FRIGORIFIQUE	DISTANCE REF	DISTANCE TARIF HT
1250 mm	463 W à -9°C	AMSPHERE	

THERMOSTATS ÉLECTRONIQUES		
DÉSIGNATIONS	REF	TARIF H.T
Thermostat électronique maître / module (peut supporter 2 esclaves)	AM120	
Thermostat électronique esclave / module	AM121	

CARACTÉRISTIQUES DE SÉRIE

- Froid ventilé (3M1), sauf angles (3M2)
- Version groupe à distance avec détendeur au choix
- Possibilité de double froid statique (Nous consulter)
- Version glace bombée disponible (Nous consulter)
- Exposition inox de 900 mm
- Cuve intérieure inox
- Tablette de service inox
- Tablette supérieure en verre
- Hauteur de chargement de 270 mm
- Eclairage LED sous la superstructure
- Glaces droites relevables (sauf angle intérieur)
- Absence de montants arrière
- Système anti-buée ventilé
- Module sphère disponible
- Ecoulement direct
- Modèle canalisable
- Livrée montée
- Joues en supplément

Classe climatique 3 (+25°C / 60% taux d'hygrométrie)

* **625-937-1250 :** 1 glace. **1875-2500 :** 2 glaces. **3125-3750 :** 3 glaces.

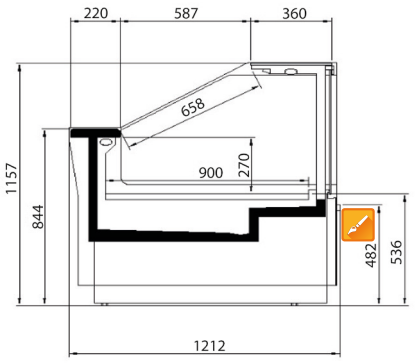

VENTILÉ

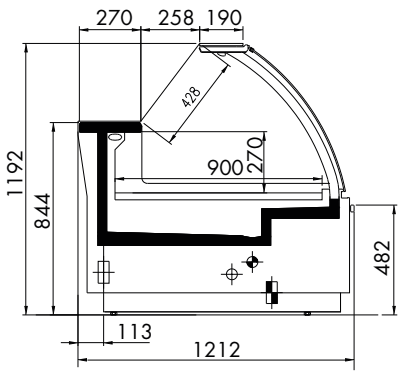

ADMIRAL VERSION CURVE

SERVICE ARRIÈRE

ACCESSOIRES		
DÉSIGNATIONS	REF	TARIF H.T
PARE-CHOCS INOX (30x15mm) / UNITAIRE		
625 - 937	AM400	
1250	AM401	
1875	AM402	
2500	AM403	
3125	AM404	
3750	AM405	
90° Extérieur - Intérieur	AM406	
45° Extérieur - Intérieur	AM408	
Ajout rangée pare-chocs sur joue	AM409	

2ème NIVEAU D'EXPOSITION INOX (L625xP450xH30mm)		
625 - 937	AM020	
1250	AM021	
1875	AM023	
2500	AM024	
3125	AM025	
3750	AM026	
90° Extérieur - Intérieur	AM027	
45° Extérieur - Intérieur	AM029	

ÉTAGÈRE INTERMÉDIAIRE NEUTRE EN VERRE		
625 - 937	AM042	
1250	AM043	
1875	AM045	
2500	AM046	
3125	AM047	
3750	AM048	

AUTRES ACCESSOIRES		
Kit d'assemblage	AM300	
Prise électrique étanche *	AM310	
Autre couleur que standard / ML	AM303	
Séparateur fixe pour accouplement SPHERE	AMS304	
Séparateur mobile haut	AM304	
Séparateur mobile bas	AM305	
Porte balance	AM306	
Planche à découper	AM307	
Case à papiers	AM315	
Porte Couteaux	AM321	
Traitement anti-corrosion évaporateur / ML	AM212	
Variateur de vitesse des ventilateurs / module	AM410	
Eclairage de soubassement LED / ML	AM200	
Dégivrage électrique / ML	AM320	SUR DEMANDE
Supplément CO2 60bar+valve électro AKVH	AM317	SUR DEMANDE
Caisse 937 mm (sans joues)	AMC9	
Caisse 1250 mm (sans joues)	AMC12	

* ADMIRAL SPHERE : Module sans joues uniquement disponible en accouplement entre 2 meubles.
D'autres options disponibles sur demande, nous consulter

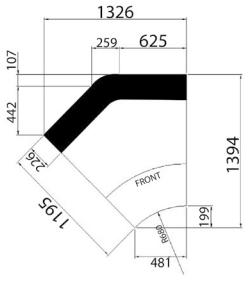

45° INTERIEUR

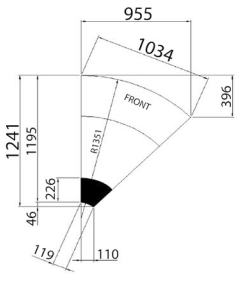

45° EXTERIEUR

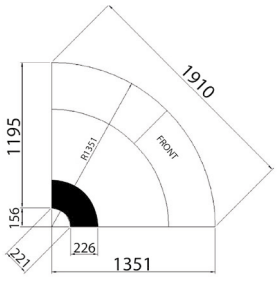

90° EXTERIEUR

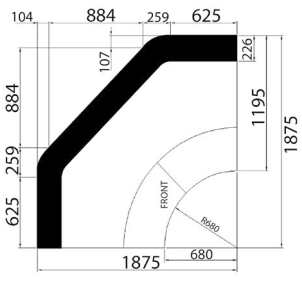

90° INTERIEUR

pastorconcept

EXCELSIOR







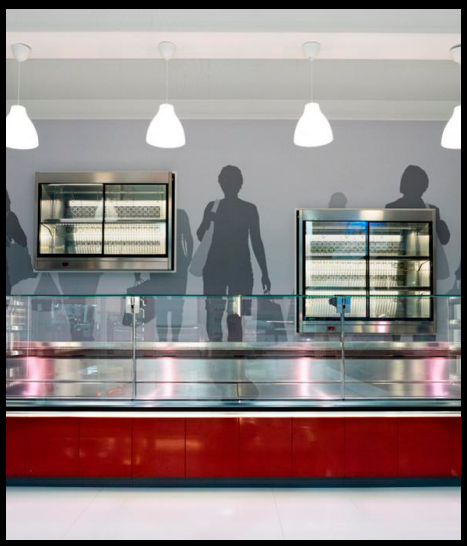

+ DE PHOTOS SUR NOTRE SITE



Existe en version poisson, pâtisserie, chaude, neutre, self-service et négative.

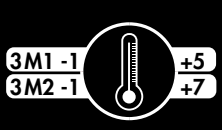

COULEURS RAL DISPONIBLES *

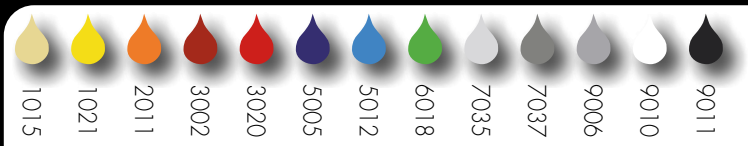

*sans supplément sur les zones identifiées avec

Tél. : 01 43 86 48 66 • E-mail : info@pastorconcept.fr • www.pastorconcept.fr

EXCELSIOR

LONGUEUR SANS JOUES	PUISSANCE FRIGORIFIQUE	DISTANCE	
		REF	TARIF H.T
625 mm	347 W à -10°C	EX6D	
937 mm	347 W à -10°C	EX9D	
1250 mm	463 W à -10°C	EX12D	
1875 mm	694 W à -10°C	EX18D	
2500 mm	925 W à -10°C	EX25D	
3125 mm	1156 W à -10°C	EX31D	
3750 mm	1388 W à -10°C	EX37D	

ANGLES			
90° Extérieur	481 W à -10°C	EX9ED	
90° Intérieur	906 W à -10°C	EX9ID	
45° Extérieur	247 W à -10°C	EX4ED	
45° Intérieur	453 W à -10°C	EX4ID	

JOUES		
DÉSIGNATIONS	REF	TARIF H.T
Joue plate sans pare-chocs / unitaire (Ep :33 mm)	EX001	

EXCELSIOR SPHÈRE *			
LONGUEUR SANS JOUES	PUISSANCE FRIGORIFIQUE	DISTANCE	
		REF	TARIF HT
1250 mm	463 W à -9°C	EXSPHERE	

THERMOSTATS ÉLECTRONIQUES		
DÉSIGNATIONS	REF	TARIF H.T
Thermostat électronique maître / module (peut supporter 2 esclaves)	EX120	
Thermostat électronique esclave / module	EX121	

CARACTÉRISTIQUES DE SÉRIE

- Froid ventilé (3M1), sauf angles (3M2)
- Version groupe à distance avec détendeur au choix
- Possibilité de double froid statique (Nous consulter)
- Exposition inox de 900 mm
- Cuve intérieure inox
- Tablette de service inox
- Tablette supérieure en verre
- Hauteur de chargement de 270 mm
- Sans réserves réfrigérées
- Eclairage LED sous la superstructure
- Glaces droites relevables (sauf angle intérieur)
- Absence de montants arrière
- Système anti-buée ventilé
- Module sphère disponible
- Ecoulement direct
- Modèle canalisable
- Livrée montée
- Joues en supplément

Classe climatique 3 (+25°C / 60% taux d'hygrométrie)

* **625-937-1250 :** 1 glace/1 prise. **1875-2500 :** 2 glaces/2 prises. **3125-3750 :** 3 glaces/3 prises.

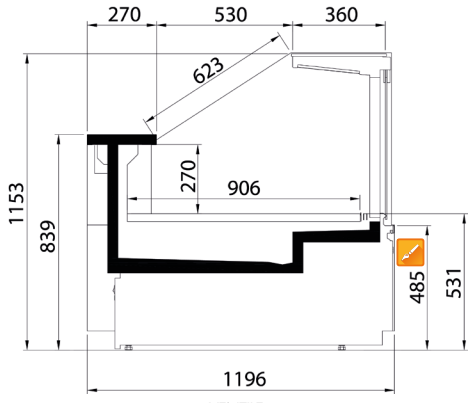

VENTILE

SERVICE ARRIÈRE

ACCESSOIRES		
DÉSIGNATIONS	REF	TARIF H.T
PARE-CHOCS INOX (30x15mm) / UNITAIRE		
625 - 937	EX400	
1250	EX401	
1875	EX402	
2500	EX403	
3125	EX404	
3750	EX405	
90° Extérieur - Intérieur	EX406	
45° Extérieur - Intérieur	EX408	
Pare-chocs sur joue	EX409	
2ème NIVEAU D'EXPOSITION INOX (L625xP450xH30mm)		
625 - 937	EX020	
1250	EX021	
1875	EX023	
2500	EX024	
3125	EX025	
3750	EX026	
90° Extérieur - Intérieur	EX027	
45° Extérieur - Intérieur	EX029	
ÉTAGÈRE INTERMÉDIAIRE NEUTRE EN VERRE		
625 - 937	EX042	
1250	EX043	
1875	EX045	
2500	EX046	
3125	EX047	
3750	EX048	
DÉGIVRAGE ELECTRIQUE		
625 - 937	EX050	
1250	EX051	
1875	EX052	
2500	EX053	
3125	EX054	
3750	EX055	
90° Extérieur - Intérieur	EX056	
45° Extérieur - Intérieur	EX057	
ECLAIRAGE LED BLEU ANTI-BACTÉRIES (valable avec l'option plateaux relevants ou double statique)		
625 - 937	EX060	
1250	EX061	
1875	EX062	
2500	EX063	
3125	EX064	
3750	EX065	
AUTRES ACCESSOIRES		
Kit d'assemblage	EX300	
Prise électrique étanche *	EX310	
Autre couleur que standard / ML	EX303	
Séparateur fixe pour accouplement SPHERE	EXS304	
Séparateur mobile haut	EX304	
Porte balance	EX306	
Planche à découper	EX307	
Case à papiers	EX315	
Porte couteaux	EX321	
Support bacs	EX322	
Plateau d'exposition relevable / vitre *	EX323	
Traitement anti-corrosion évaporateur / ML	EX212	
Variateur de vitesse des ventilateurs / module	EX410	
Eclairage de soubassement LED / ML	EX200	
Supplément CO2 60bar+valve électro AKVH	EX317	SUR DEMANDE
Caisse 937 mm (sans joues)	EXC9	SUR DEMANDE
Caisse 1250 mm (sans joues)	EXC12	SUR DEMANDE

* EXCELSIOR SPHERE : Module sans joues uniquement disponible en accouplement entre 2 meubles.

D'autres options disponibles sur demande, nous consulter

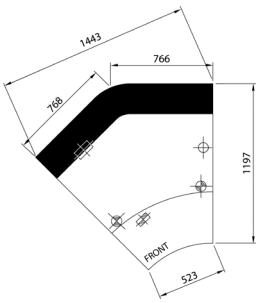

45°INTERIEUR

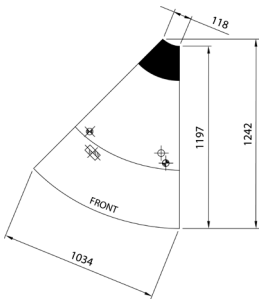

45°EXTERIEUR

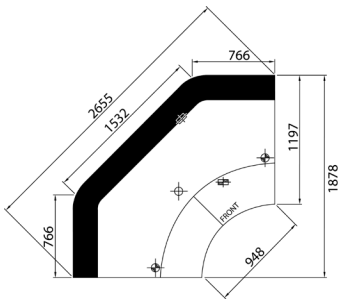

90°INTERIEUR

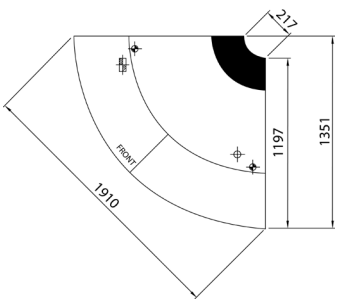

90°EXTERIEUR

VITRINE RÉFRIGÉRÉE PLIANTE

pastorconcept

R290 sur groupe logé

CLICK



MONTAGE EN 2 mn







+ DE PHOTOS SUR NOTRE SITE



Tél. : 01 43 86 48 66 • E-mail : info@pastorconcept.fr • www.pastorconcept.fr

CLICK

VERSION SERVICE ARRIÈRE - VITRAGE HAUT - EXPOSITION LAQUÉE BLANC		
LONGUEUR AVEC JOUES	LOGÉ	
	REF	TARIF H.T
1305 mm	CK13H	
1930 mm	CK19H	

VERSION SERVICE ARRIÈRE - VITRAGE HAUT - EXPOSITION INOX		
LONGUEUR AVEC JOUES	LOGÉ	
	REF	TARIF H.T
1305 mm	CK13HI	
1930 mm	CK19HI	

VERSION SERVICE ARRIÈRE - VITRAGE BAS - EXPOSITION LAQUÉE BLANC		
LONGUEUR AVEC JOUES	LOGÉ	
	REF	TARIF H.T
1305 mm	CK13B	
1930 mm	CK19B	

VERSION SERVICE ARRIÈRE - VITRAGE BAS - EXPOSITION INOX		
LONGUEUR AVEC JOUES	LOGÉ	
	REF	TARIF H.T
1305 mm	CK13BI	
1930 mm	CK19BI	

CARACTÉRISTIQUES DE SÉRIE

- Froid ventilé (3M1)
- Groupe logé au R290
- Exposition inox de 784 mm
- Cuve intérieure laquée blanche
- Tablette de service inox de 225 mm
- Glaces bombées basculantes
- Thermostat électronique
- Bac de vidange amovible
- Tôle de soubassement décor peinture époxy
- Châssis tubulaire peinture époxy RAL 7035
- Tôle cuve arrière plastifiée grise
- Plateau d'exposition par remontée assistée
- Roulettes pivotantes (4 dont 2 avec freins) incluses
- Livrée pliée
- Joues plastifiées incluses

Classe climatique 3 (+25°C / 60% taux d'hygrométrie)

SERVICE ARRIÈRE - INNOVATION

ACCESSOIRES

DÉSIGNATIONS	REF	TARIF H.T
ÉCLAIRAGE SUPÉRIEUR LED		
1305 mm	CK466	
1930 mm	CK467	

AUTRES ACCESSOIRES		
Prise électrique étanche	CK310	
Porte balance	CK306	
Planche à découper	CK307	
D'autres options disponibles sur demande, nous consulter		

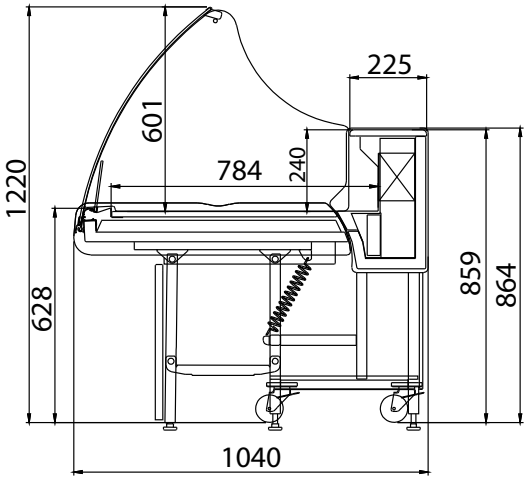

CLICK DEPLIEE

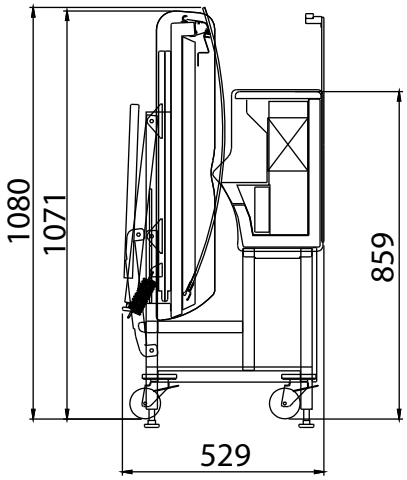

CLICK PLIEE

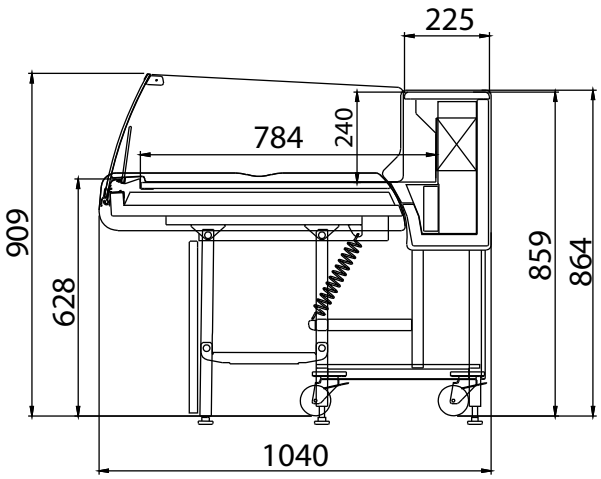

CLICK SELF-SERVICE

UNE RÉFRIGÉRATION A TOUS LES NIVEAUX

pastorconcept

LINDA / LINDA Q











+ DE PHOTOS SUR NOTRE SITE



COULEURS RAL DISPONIBLES *

1021	3020	5007	6032	7024	7037	7047	9006	Blanc hors RAL	9011

*sans supplément sur les zones identifiées avec

Tél. : 01 43 86 48 66 • E-mail : info@pastorconcept.fr • www.pastorconcept.fr

LINDA - LINDA Q

LINDA

LONGUEUR AVEC JOUES	PUISSANCE FRIGORIFIQUE	DISTANCE		LOGÉ	
		REF	TARIF H.T	REF	TARIF H.T
675 mm	538 W à -10°C	LD6D		LD6L	
987 mm	806 W à -10°C	LD9D		LD9L	
1300 mm	1075 W à -10°C	LD13D		LD13L	
45° Extérieur	806 W à -10°C	LD4ED		LD4EL	

MODÈLE NEUTRE SANS RÉFRIGÉRATION		
LONGUEUR AVEC JOUES	REF	TARIF H.T
675 mm	LD6	
987 mm	LD9	
1300 mm	LD13	

CAISSE

LONGUEUR AVEC JOUES	REF	TARIF H.T
650 mm	LDC6	
1050 mm	LDC10	
1550 mm	LDC15	

CARACTÉRISTIQUES DE SÉRIE

- Froid ventilé (3H +1/+10°C)
- Groupe logé au R290
- Version groupe à distance avec détendeur standard (autre type de gaz en option)
- 3 étagères fixes en verre
- Plateau d'exposition en inox
- Eclairage LED supérieur
- Glaces basculantes en façade
- Nouvelles portes coulissantes côté service (sauf module 675 portes pivotantes)
- Isolation en polyuréthane injecté sans CFC
- Thermostat électronique
- Bac d'évaporation automatique
- Modèle non canalisable
- Livrée montée
- Joues incluses

  Classe climatique 3 (+25°C / 60% taux d'hygrométrie)

LINDA Q

LONGUEUR AVEC JOUES	PUISSANCE FRIGORIFIQUE	DISTANCE		LOGÉ	
		REF	TARIF H.T	REF	TARIF H.T
675 mm	538 W à -10°C	LDQ6D		LDQ6L	
987 mm	806 W à -10°C	LDQ9D		LDQ9L	
1300 mm	1075 W à -10°C	LDQ13D		LDQ13L	

MODÈLE NEUTRE SANS RÉFRIGÉRATION		
LONGUEUR AVEC JOUES	REF	TARIF H.T
675 mm	LDQ6	
987 mm	LDQ9	
1300 mm	LDQ13	

CAISSE

LONGUEUR AVEC JOUES	REF	TARIF H.T
650 mm	LDQC6	
1050 mm	LDQC10	
1550 mm	LDQC15	

SERVICE ARRIÈRE

ACCESSOIRES

DÉSIGNATIONS	REF	TARIF H.T
ÉCLAIRAGE SOUS ÉTAGÈRES LED		
675	LD459	
987	LD460	
1300	LD461	

AUTRES ACCESSOIRES		
Supplément détendeur autre que standard / module	LD400	
D'autres options disponibles sur demande, nous consulter		

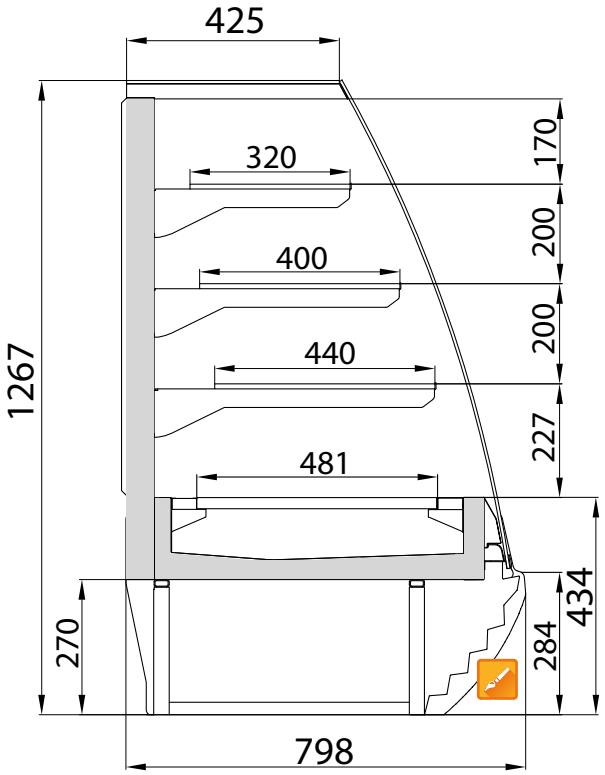

LINDA

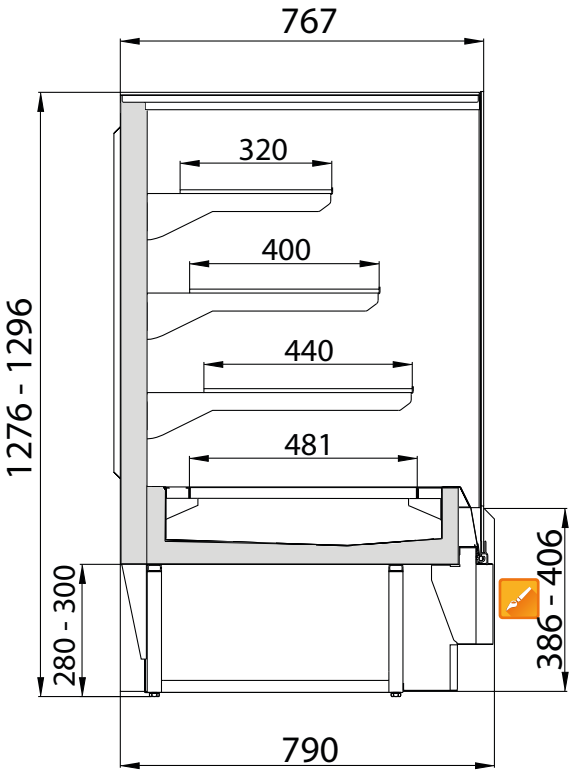

LINDA Q

3 PROFONDEURS DISPONIBLES EN FONCTION DES PROJETS

pastorconcept

R290 sur groupe logé

FILIP



CARACTÉRISTIQUES DE SÉRIE

- Froid ventilé (CP 3M1 ou SL 3M2)
- Groupe logé R290 (2 groupes à partir de la longueur 1875)
- Version groupe à distance avec détendeur standard (autre type de gaz en option)
- Existe en deux versions climatiques
- Exposition laquée blanc
- Eclairage supérieur LED
- Etagères réglables et inclinables avec porte-étiquettes
- Thermostat électronique
- Evaporation automatique des condensats (version groupe logé)
- Écoulement direct (version sans groupe)
- Traitement anti-corrosion évaporateur
- Portes coulissantes ou pivotantes disponibles en option
- Peinture extérieure et/ou intérieure disponible en option
- Eclairage LED vertical sur joue ou portes pivotantes disponible en option
- Rideau à lattes (aluminium) avec à fermeture à clé disponible en option
- Modèle canalisable
- Joues en supplément

Classe climatique 3 (+25°C / 60% taux d'hygrométrie)







⊕ DE PHOTOS SUR NOTRE SITE



COULEURS RAL DISPONIBLES *

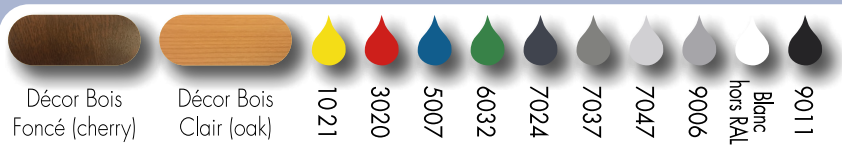

*sans supplément sur les zones identifiées avec

Tél. : 01 43 86 48 66 • E-mail : info@pastorconcept.fr • www.pastorconcept.fr

FILIP

PROFONDEUR 300

SL - 3M2

LONGUEUR SANS JOUES	PUISSANCE FRIGORIFIQUE SANS PORTES *	DISTANCE		LOGÉ	
		REF	TARIF H.T	REF	TARIF H.T
625 mm	1048 W à -5°C	FL5LDS		FL5LLS	
937 mm	1572 W à -5°C	FL1LDS		FL1LLS	
1250 mm	2096 W à -5°C	FL2LDS		FL2LLS	
1875 mm	3144 W à -5°C	FL3LDS		FL3LLS	
2500 mm	4192 W à -5°C	FL4LDS		FL4LLS	

CP - 3M1

LONGUEUR SANS JOUES	PUISSANCE FRIGORIFIQUE SANS PORTES *	DISTANCE		LOGÉ	
		REF	TARIF H.T	REF	TARIF H.T
625 mm	1153 W à -7°C	FL5LDC		FL5LLC	
937 mm	1729 W à -7°C	FL1LDC		FL1LLC	
1250 mm	2306 W à -7°C	FL2LDC		FL2LLC	
1875 mm	3459 W à -7°C	FL3LDC		FL3LLC	
2500 mm	4612 W à -7°C	FL4LDC		FL4LLC	

PROFONDEUR 400

SL - 3M2

LONGUEUR SANS JOUES	PUISSANCE FRIGORIFIQUE SANS PORTES *	DISTANCE		LOGÉ	
		REF	TARIF H.T	REF	TARIF H.T
625 mm	1048 W à -5°C	FL5MDS		FL5MLS	
937 mm	1572 W à -5°C	FL1MDS		FL1MLS	
1250 mm	2096 W à -5°C	FL2MDS		FL2MLS	
1875 mm	3144 W à -5°C	FL3MDS		FL3MLS	
2500 mm	4192 W à -5°C	FL4MDS		FL4MLS	

CP - 3M1

LONGUEUR SANS JOUES	PUISSANCE FRIGORIFIQUE SANS PORTES *	DISTANCE		LOGÉ	
		REF	TARIF H.T	REF	TARIF H.T
625 mm	1153 W à -7°C	FL5MDC		FL5MLC	
937 mm	1729 W à -7°C	FL1MDC		FL1MLC	
1250 mm	2306 W à -7°C	FL2MDC		FL2MLC	
1875 mm	3459 W à -7°C	FL3MDC		FL3MLC	
2500 mm	4612 W à -7°C	FL4MDC		FL4MLC	

PROFONDEUR 450

SL - 3M2

LONGUEUR SANS JOUES	PUISSANCE FRIGORIFIQUE SANS PORTES *	DISTANCE		LOGÉ	
		REF	TARIF H.T	REF	TARIF H.T
625 mm	1048 W à -5°C	FL5HDS		FL5HLS	
937 mm	1572 W à -5°C	FL1HDS		FL1HLS	
1250 mm	2096 W à -5°C	FL2HDS		FL2HLS	
1875 mm	3144 W à -5°C	FL3HDS		FL3HLS	
2500 mm	4192 W à -5°C	FL4HDS		FL4HLS	

CP - 3M1

LONGUEUR SANS JOUES	PUISSANCE FRIGORIFIQUE SANS PORTES *	DISTANCE		LOGÉ	
		REF	TARIF H.T	REF	TARIF H.T
625 mm	1153 W à -7°C	FL5HDC		FL5HLC	
937 mm	1729 W à -7°C	FL1HDC		FL1HLC	
1250 mm	2306 W à -7°C	FL2HDC		FL2HLC	
1875 mm	3459 W à -7°C	FL3HDC		FL3HLC	
2500 mm	4612 W à -7°C	FL4HDC		FL4HLC	

JOUES

DÉSIGNATIONS	REF	TARIF H.T
Joue Miroir / unitaire (Ep : 41 mm)	FL006	
Joue Panoramique / unitaire (Ep : 41 mm)	FL007	
Joue Miroir LED / unitaire (Ep : 41 mm)	FL009	
Joue Panoramique LED / unitaire (Ep : 41 mm)	FL010	

LIBRE SERVICE

ACCESSOIRES

DÉSIGNATIONS	REF	TARIF H.T
ÉCLAIRAGE SOUS ÉTAGÈRES LED - TOUS NIVEAUX		
625 - 937	FL460	
1250	FL461	
1875	FL462	
2500	FL463	
ARRÊTS PRODUITS EN PLEXIGLASS / NIVEAU		
625 - 937	FL476	
1250	FL477	
1875	FL478	
2500	FL479	
RIDEAU DE NUIT MANUEL		
625 - 937	FL405	
1250	FL407	
1875	FL409	
2500	FL411	
RIDEAU À LATTES AVEC FERMETURE À CLÉS (L+7xP+34xH+42mm)		
625 - 937	FL233	
1250	FL234	
1875	FL235	
PEINTURE EXTÉRIEURE INTÉGRALE (JOUES COMPRISES)**		
625 - 937	FL485	
1250	FL486	
1875	FL487	
2500	FL488	
Peinture intérieure	FL329	5%/module

PORTES COULISSANTES - DOUBLE VITRAGE *			
1250 (2 portes)	649 W à -3,2°C	FL492	
1875 (3 portes)	973 W à -3,2°C	FL493	
2500 (4 portes)	1297 W à -3,2°C	FL494	

PORTES PIVOTANTES ECOVISION - DOUBLE VITRAGE			
625 (1 porte)	325 W à -3,2°C	**FL496**	
937 (2 portes)	487 W à -3,2°C	**FL497**	
1250 (2 portes)	649 W à -3,2°C	**FL498**	
1875 (3 portes)	973 W à -3,2°C	**FL499**	
2500 (4 portes)	1297 W à -3,2°C	**FL500**	

ÉCLAIRAGE LED VERTICAL SUR PORTES ECOVISION		
625 - 937 (2 barres LED)	**FL453**	
1250 (2 barres LED)	**FL454**	
1875 (3 barres LED)	**FL455**	
2500 (4 barres LED)	**FL456**	

AUTRES ACCESSOIRES		
Supplément détendeur autre standard / module	**FL400**	
Sortie des tubes vers le haut / module	**FL404**	
Bac d'évaporation inox / module	**FL402**	
Séparateur fixe plexi (obligatoire pour accouplement groupe logé)	**FL327**	
Kit Roulettes (sauf 2500) / module	**FL328**	
Verrou sur porte pivotante / porte	**FL506**	

D'autres options disponibles sur demande, nous consulter
* Portes écovision: fronton supérieur plus fin (35 mm)
* A partir de 3 modules assemblés: enlever 25% à la puissance frigorifique sans portes et 10% à la puissance frigorifique avec portes
** ou décor extérieur stratifié bois oak/cherry

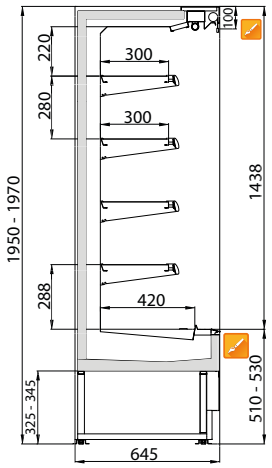

FILIP 300

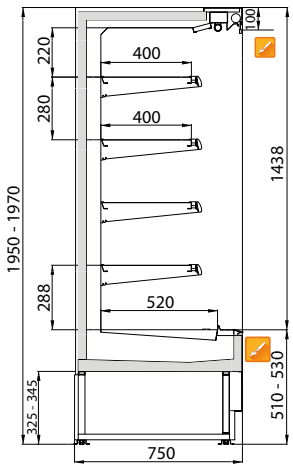

FILIP 400

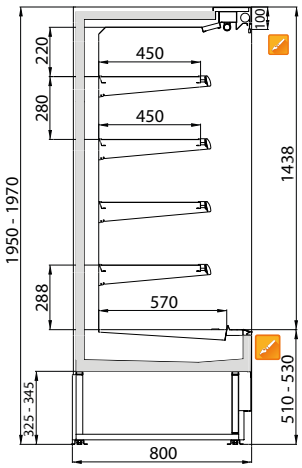

FILIP 450

INOX POLI MIROIR
ET 3 PROFONDEURS DISPONIBLES

pastorconcept

R290
sur groupe logé

FILIP INOX



CARACTÉRISTIQUES DE SÉRIE

- Froid ventilé (CP 3M1 ou SL 3M2)
- Groupe logé R290 (2 groupes à partir de la longueur 1875)
- Version groupe à distance avec détendeur standard (autre type de gaz en option)
- Existe en deux versions climatiques
- Tout inox intérieur et extérieur
- Possibilité peinture intérieure sans supplément
- Eclairage supérieur LED
- Etagères réglables et inclinables avec porte-étiquettes
- Thermostat électronique
- Evaporation automatique des condensats (version groupe logé)
- Écoulement direct (version sans groupe)
- Traitement anti-corrosion évaporateur
- Portes coulissantes ou pivotantes disponibles en option
- Peinture intérieure disponible en option
- Eclairage LED vertical sur joue ou portes pivotantes disponible en option
- Rideau à lattes (aluminium) avec à fermeture à clé disponible en option
- Modèle canalisable
- Joues en supplément

Classe climatique 3 (+25°C / 60% taux d'hygrométrie)







⊕ DE PHOTOS SUR NOTRE SITE



COULEURS RAL DISPONIBLES

1021 3020 5007 6032 7024 7037 7047 9006 Blanc hors RAL 9011

Tél. : 01 43 86 48 66 • E-mail : info@pastorconcept.fr • www.pastorconcept.fr

FILIP INOX

PROFONDEUR 300

SL - 3M2

LONGUEUR SANS JOUES	PUISSANCE FRIGORIFIQUE SANS PORTES *	DISTANCE		LOGÉ	
		REF	TARIF H.T	REF	TARIF H.T
625 mm	1048 W à -5°C	FLX5LDS		FLX5LLS	
937 mm	1572 W à -5°C	FLX1LDS		FLX1LLS	
1250 mm	2096 W à -5°C	FLX2LDS		FLX2LLS	
1875 mm	3144 W à -5°C	FLX3LDS		FLX3LLS	
2500 mm	4192 W à -5°C	FLX4LDS		FLX4LLS	

CP - 3M1

LONGUEUR SANS JOUES	PUISSANCE FRIGORIFIQUE SANS PORTES *	DISTANCE		LOGÉ	
		REF	TARIF H.T	REF	TARIF H.T
625 mm	1153 W à -7°C	FLX5LDC		FLX5LLC	
937 mm	1729 W à -7°C	FLX1LDC		FLX1LLC	
1250 mm	2306 W à -7°C	FLX2LDC		FLX2LLC	
1875 mm	3459 W à -7°C	FLX3LDC		FLX3LLC	
2500 mm	4612 W à -7°C	FLX4LDC		FLX4LLC	

PROFONDEUR 400

SL - 3M2

LONGUEUR SANS JOUES	PUISSANCE FRIGORIFIQUE SANS PORTES *	DISTANCE		LOGÉ	
		REF	TARIF H.T	REF	TARIF H.T
625 mm	1048 W à -5°C	FLX5MDS		FLX5MLS	
937 mm	1572 W à -5°C	FLX1MDS		FLX1MLS	
1250 mm	2096 W à -5°C	FLX2MDS		FLX2MLS	
1875 mm	3144 W à -5°C	FLX3MDS		FLX3MLS	
2500 mm	4192 W à -5°C	FLX4MDS		FLX4MLS	

CP - 3M1

LONGUEUR SANS JOUES	PUISSANCE FRIGORIFIQUE SANS PORTES *	DISTANCE		LOGÉ	
		REF	TARIF H.T	REF	TARIF H.T
625 mm	1153 W à -7°C	FLX5MDC		FLX5MLC	
937 mm	1729 W à -7°C	FLX1MDC		FLX1MLC	
1250 mm	2306 W à -7°C	FLX2MDC		FLX2MLC	
1875 mm	3459 W à -7°C	FLX3MDC		FLX3MLC	
2500 mm	4612 W à -7°C	FLX4MDC		FLX4MLC	

PROFONDEUR 450

SL - 3M2

LONGUEUR SANS JOUES	PUISSANCE FRIGORIFIQUE SANS PORTES *	DISTANCE		LOGÉ	
		REF	TARIF H.T	REF	TARIF H.T
625 mm	1048 W à -5°C	FLX5HDS		FLX5HLS	
937 mm	1572 W à -5°C	FLX1HDS		FLX1HLS	
1250 mm	2096 W à -5°C	FLX2HDS		FLX2HLS	
1875 mm	3144 W à -5°C	FLX3HDS		FLX3HLS	
2500 mm	4192 W à -5°C	FLX4HDS		FLX4HLS	

CP - 3M1

LONGUEUR SANS JOUES	PUISSANCE FRIGORIFIQUE SANS PORTES *	DISTANCE		LOGÉ	
		REF	TARIF H.T	REF	TARIF H.T
625 mm	1153 W à -7°C	FLX5HDC		FLX5HLC	
937 mm	1729 W à -7°C	FLX1HDC		FLX1HLC	
1250 mm	2306 W à -7°C	FLX2HDC		FLX2HLC	
1875 mm	3459 W à -7°C	FLX3HDC		FLX3HLC	
2500 mm	4612 W à -7°C	FLX4HDC		FLX4HLC	

JOUES

DÉSIGNATIONS	REF	TARIF H.T
Joue Miroir / unitaire (Ep : 41 mm)	FLX006	
Joue Panoramique / unitaire (Ep : 41 mm)	FLX007	
Joue Miroir LED / unitaire (Ep : 41 mm)	FLX009	
Joue Panoramique LED / unitaire (Ep : 41 mm)	FLX010	

LIBRE SERVICE

ACCESSOIRES

DÉSIGNATIONS	REF	TARIF H.T
ÉCLAIRAGE SOUS ÉTAGÈRES LED - TOUS NIVEAUX		
625 - 937	FL460	
1250	FL461	
1875	FL462	
2500	FL463	
ARRÊTS PRODUITS EN PLEXIGLASS / NIVEAU		
625 - 937	FL476	
1250	FL477	
1875	FL478	
2500	FL479	
RIDEAU DE NUIT MANUEL		
625 - 937	FL405	
1250	FL407	
1875	FL409	
2500	FL411	
RIDEAU À LATTES AVEC FERMETURE À CLÉS (L+7xP+34xH+42mm)		
625 - 937	FL233	
1250	FL234	
1875	FL235	
PORTES COULISSANTES - DOUBLE VITRAGE *		
1250 (2 portes) — 649 W à -3,2°C	FL492	
1875 (3 portes) — 973 W à -3,2°C	FL493	
2500 (4 portes) — 1297 W à -3,2°C	FL494	
PORTES PIVOTANTES ECOVISION - DOUBLE VITRAGE *		
625 (1 porte) — 325 W à -3,2°C	FL496	
937 (2 portes) — 487 W à -3,2°C	FL497	
1250 (2 portes) — 649 W à -3,2°C	FL498	
1875 (3 portes) — 973 W à -3,2°C	FL499	
2500 (4 portes) — 1297 W à -3,2°C	FL500	
ÉCLAIRAGE LED VERTICAL SUR PORTES ECOVISION		
625 - 937 (2 barres LED)	FL453	
1250 (2 barres LED)	FL454	
1875 (3 barres LED)	FL455	
2500 (4 barres LED)	FL456	
AUTRES ACCESSOIRES		
Supplément détendeur autre standard / module	FL400	
Sortie des tubes vers le haut / module	FL404	
Bac d'évaporation inox / module	FL402	
Séparateur fixe plexi (obligatoire pour accouplement groupe logé)	FL327	
Kit Roulettes (sauf 2500) / module	FL328	
Peinture intérieure / module	FL329	SANS SUPPLÉMENT
Verrou sur porte pivotante / porte	FL506	

D'autres options disponibles sur demande, nous consulter
* Portes écovision : fronton supérieur plus fin (35 mm)
* A partir de 3 modules assemblés : enlever 25% à la puissance frigorifique sans portes et 10% à la puissance frigorifique avec portes

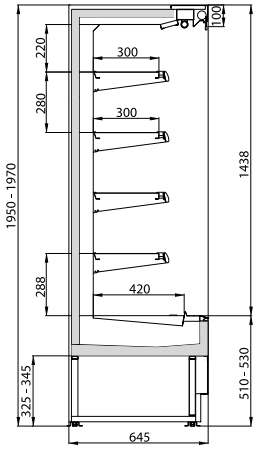

FILIP 300

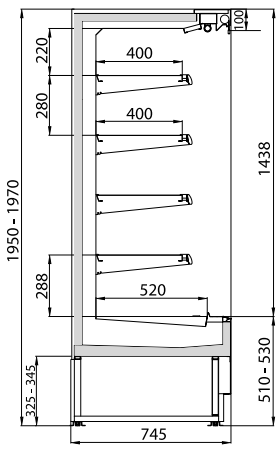

FILIP 400

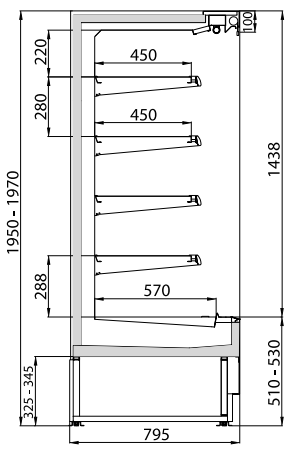

FILIP 450

AVEC PLACARD NEUTRE
OU À POSER SUR UN MEUBLE,
VOUS AVEZ LE CHOIX !

pastorconcept

R290
sur groupe logé

FILIP RB / LO



CARACTÉRISTIQUES DE SÉRIE

- Froid ventilé (CP 3M1 ou SL 3M2)
- Groupe logé R290 (2 groupes à partir de la longueur 1875)
- Version groupe à distance avec détendeur standard (autre type de gaz en option)
- Existe en deux versions climatiques
- Modèle FILIP LO sans base, ni groupe, à poser sur un meuble
- Exposition laquée blanc
- Eclairage supérieur LED
- Etagères réglables et inclinables avec porte-étiquettes
- Thermostat électronique
- Evaporation automatique des condensats (version groupe logé)
- Écoulement direct (version sans groupe)
- Traitement anti-corrosion évaporateur
- Portes coulissantes ou pivotantes disponibles en option
- Peinture extérieure et/ou intérieure disponible en option
- Eclairage LED vertical sur joue ou portes pivotantes disponible en option
- Rideau à lattes (aluminium) avec à fermeture à clé disponible en option
- Modèle canalisable
- Joues en supplément

Classe climatique 3 (+25°C / 60% taux d'hygrométrie)


FILIP LO


FILIP RB


FILIP RB

⊕ DE PHOTOS SUR NOTRE SITE



COULEURS RAL DISPONIBLES *

Décor Bois Foncé (cherry) | Décor Bois Clair (oak) | 1021 | 3020 | 5007 | 6032 | 7024 | 7037 | 7047 | 9006 | Blanc hors RAL | 9011

*sans supplément sur les zones identifiées avec

Tél. : 01 43 86 48 66 • E-mail : info@pastorconcept.fr • www.pastorconcept.fr

FILIP RB - FILIP LO

FILIP RB

SL - 3M2

LONGUEUR SANS JOUES	PUISSANCE FRIGORIFIQUE SANS PORTES *	DISTANCE		LOGÉ	
		REF	TARIF H.T	REF	TARIF H.T
625 mm	1048 W à -5°C	FLR5DS		FLR5LS	
937 mm	1572 W à -5°C	FLR1DS		FLR1LS	
1250 mm	2096 W à -5°C	FLR2DS		FLR2LS	
1875 mm	3144 W à -5°C	FLR3DS		FLR3LS	
2500 mm	4192 W à -5°C	FLR4DS		FLR4LS	

CP - 3M1

LONGUEUR SANS JOUES	PUISSANCE FRIGORIFIQUE SANS PORTES *	DISTANCE		LOGÉ	
		REF	TARIF H.T	REF	TARIF H.T
625 mm	1153 W à -7°C	FLR5DC		FLR5LC	
937 mm	1729 W à -7°C	FLR1DC		FLR1LC	
1250 mm	2306 W à -7°C	FLR2DC		FLR2LC	
1875 mm	3459 W à -7°C	FLR3DC		FLR3LC	
2500 mm	4612 W à -7°C	FLR4DC		FLR4LC	

JOUES FILIP RB

DÉSIGNATIONS	REF	TARIF H.T
Joue RB Miroir / unitaire (Ep : 41 mm)	FLR006	
Joue RB Panoramique / unitaire (Ep : 41 mm)	FLR007	
Joue RB Miroir LED / unitaire (Ep : 41 mm)	FLR009	
Joue RB Panoramique LED / unitaire (Ep : 41 mm)	FLR010	

FILIP LO - A POSER SUR UN MEUBLE

SL - 3M2

LONGUEUR SANS JOUES	PUISSANCE FRIGORIFIQUE SANS PORTES *	DISTANCE	
		REF	TARIF H.T
625 mm	1048 W à -5°C	FLOL5DS	
937 mm	1572 W à -5°C	FLOL1DS	
1250 mm	2096 W à -5°C	FLOL2DS	
1875 mm	3144 W à -5°C	FLOL3DS	
2500 mm	4192 W à -5°C	FLOL4DS	

JOUES FILIP LO

DÉSIGNATIONS	REF	TARIF H.T
Joue LO Miroir / unitaire (Ep : 41 mm)	FLOL006	
Joue LO Panoramique / unitaire (Ep : 41 mm)	FLOL007	
Joue LO Miroir LED / unitaire (Ep : 41 mm)	FLOL009	
Joue LO Panoramique LED / unitaire (Ep : 41 mm)	FLOL010	

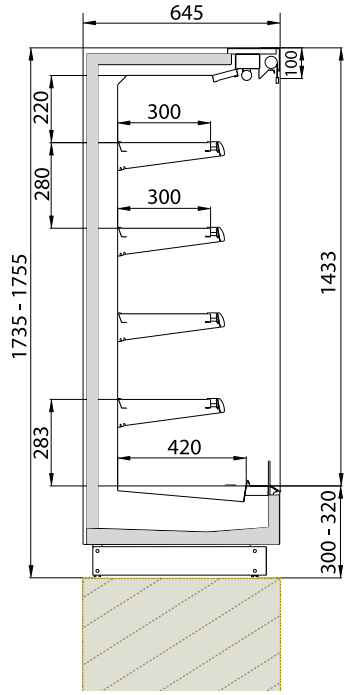

FILIP LO
(avec socle à réaliser par vos soins)

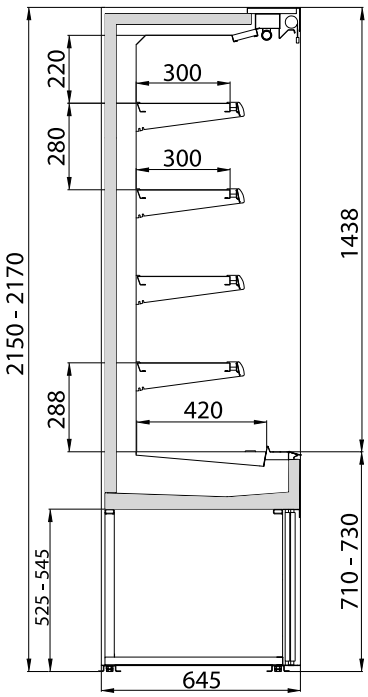

FILIP RB

LIBRE SERVICE

ACCESSOIRES

DÉSIGNATIONS	REF	TARIF H.T
ÉCLAIRAGE SOUS ÉTAGÈRES LED - TOUS NIVEAUX		
625 - 937	FL460	
1250	FL461	
1875	FL462	
2500	FL463	
ARRÊTS PRODUITS EN PLEXIGLASS / NIVEAU		
625 - 937	FL476	
1250	FL477	
1875	FL478	
2500	FL479	
RIDEAU DE NUIT MANUEL		
625 - 937	FL405	
1250	FL407	
1875	FL409	
2500	FL411	
RIDEAU À LATTES AVEC FERMETURE À CLÉS (L+7xP+34xH+42mm)		
625 - 937	FL233	
1250	FL234	
1875	FL235	
PEINTURE EXTÉRIEURE INTÉGRALE (JOUES COMPRISES)**		
625 - 937	FL485	
1250	FL486	
1875	FL487	
2500	FL488	
Peinture intérieure	FL329	**5%/module**
PORTES COULISSANTES - DOUBLE VITRAGE *		
1250 (2 portes)	649 W à -3,2°C	FL492
1875 (3 portes)	973 W à -3,2°C	FL493
2500 (4 portes)	1297 W à -3,2°C	FL494
PORTES PIVOTANTES ECOVISION - DOUBLE VITRAGE *		
625 (1 porte)	325 W à -3,2°C	FL496
937 (2 portes)	487 W à -3,2°C	FL497
1250 (2 portes)	649 W à -3,2°C	FL498
1875 (3 portes)	973 W à -3,2°C	FL499
2500 (4 portes)	1297 W à -3,2°C	FL500
ÉCLAIRAGE LED VERTICAL SUR PORTES ECOVISION		
625 - 937 (2 barres LED)	FL453	
1250 (2 barres LED)	FL454	
1875 (3 barres LED)	FL455	
2500 (4 barres LED)	FL456	
AUTRES ACCESSOIRES		
Supplément détendeur autre standard / module	FL400	
Sortie des tubes vers le haut / module	FL404	
Bac d'évaporation inox / module	FL402	
Séparateur fixe plexi (obligatoire pour accouplement groupe logé)	FL327	
Kit Roulettes (sauf 2500) / module	FL328	
Verrou sur porte pivotante / porte	FL506	

D'autres options disponibles sur demande, nous consulter
* Portes écovision : fronton supérieur plus fin (35 mm)
* A partir de 3 modules assemblés : enlever 25% à la puissance frigorifique sans portes et 10% à la puissance frigorifique avec portes
** ou décor extérieur stratifié bois oak/cherry

FINITION INOX POLI MIROIR
AVEC PLACARD NEUTRE OU À POSER
SUR UN MEUBLE, VOUS AVEZ LE CHOIX !

pastorconcept

R290
sur groupe logé

FILIP RB / LO INOX

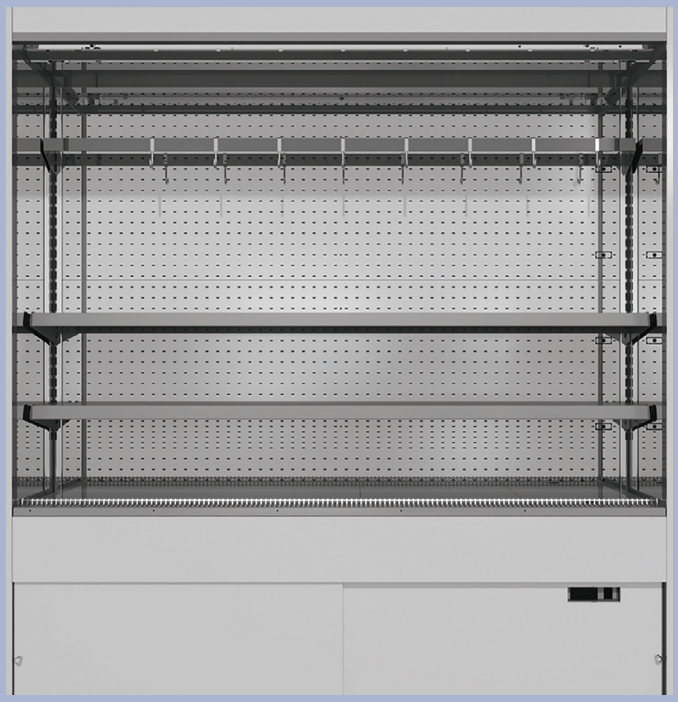

CARACTÉRISTIQUES DE SÉRIE

- Froid ventilé (CP 3M1 ou SL 3M2)
- Groupe logé R290 (2 groupes à partir de la longueur 1875)
- Version groupe à distance avec détendeur standard (autre type de gaz en option)
- Existe en deux versions climatiques
- Modèle FILIP LO sans base, ni groupe, à poser sur un meuble
- Tout inox intérieur / extérieur
- Eclairage supérieur LED
- Possibilité peinture intérieure sans supplément
- Etagères réglables et inclinables avec porte-étiquettes
- Thermostat électronique
- Evaporation automatique des condensats (version groupe logé)
- Écoulement direct (version sans groupe)
- Traitement anti-corrosion évaporateur
- Portes coulissantes ou pivotantes disponibles en option
- Peinture intérieure disponible en option
- Eclairage LED vertical sur joue ou portes pivotantes disponible en option
- Rideau à lattes (aluminium) avec à fermeture à clé disponible en option
- Modèle canalisable
- Joues en supplément

Classe climatique 3 (+25°C / 60% taux d'hygrométrie)







⊕ DE PHOTOS SUR NOTRE SITE



COULEURS RAL DISPONIBLES

1021	3020	5007	6032	7024	7037	7047	9006	Blanc hors RAL	9011

Tél. : 01 43 86 48 66 • E-mail : info@pastorconcept.fr • www.pastorconcept.fr

FILIP RB INOX - FILIP LO INOX

FILIP RB INOX

SL - 3M2

LONGUEUR SANS JOUES	PUISSANCE FRIGORIFIQUE SANS PORTES *	DISTANCE		LOGÉ	
		REF	TARIF H.T	REF	TARIF H.T
625 mm	1048 W à -5°C	FLRX5DS		FLRX5LS	
937 mm	1572 W à -5°C	FLRX1DS		FLRX1LS	
1250 mm	2096 W à -5°C	FLRX2DS		FLRX2LS	
1875 mm	3144 W à -5°C	FLRX3DS		FLRX3LS	
2500 mm	4192 W à -5°C	FLRX4DS		FLRX4LS	

CP - 3M1

LONGUEUR SANS JOUES	PUISSANCE FRIGORIFIQUE SANS PORTES *	DISTANCE		LOGÉ	
		REF	TARIF H.T	REF	TARIF H.T
625 mm	1153 W à -7°C	FLRX5DC		FLRX5LC	
937 mm	1729 W à -7°C	FLRX1DC		FLRX1LC	
1250 mm	2306 W à -7°C	FLRX2DC		FLRX2LC	
1875 mm	3459 W à -7°C	FLRX3DC		FLRX3LC	
2500 mm	4612 W à -7°C	FLRX4DC		FLRX4LC	

JOUES FILIP RB INOX

DÉSIGNATIONS	REF	TARIF H.T
Joue Inox RB Miroir / unitaire (Ep : 41 mm)	FLRX006	
Joue Inox RB Panoramique / unitaire (Ep : 41 mm)	FLRX007	
Joue Inox RB Miroir LED / unitaire (Ep : 41 mm)	FLRX009	
Joue Inox RB Panoramique LED / unitaire (Ep : 41 mm)	FLRX010	

FILIP LO INOX - A POSER SUR UN MEUBLE

SL - 3M2

LONGUEUR SANS JOUES	PUISSANCE FRIGORIFIQUE SANS PORTES *	DISTANCE	
		REF	TARIF H.T
625 mm	1048 W à -5°C	FLOX5DS	
937 mm	1572 W à -5°C	FLOX1DS	
1250 mm	2096 W à -5°C	FLOX2DS	
1875 mm	3144 W à -5°C	FLOX3DS	
2500 mm	4192 W à -5°C	FLOX4DS	

JOUES FILIP LO INOX

DÉSIGNATIONS	REF	TARIF H.T
Joue Inox LO Miroir / unitaire (Ep : 41 mm)	FLOX006	
Joue Inox LO Panoramique / unitaire (Ep : 41 mm)	FLOX007	
Joue Inox LO Miroir LED / unitaire (Ep : 41 mm)	FLOX009	
Joue Inox LO Panoramique LED / unitaire (Ep : 41 mm)	FLOX010	

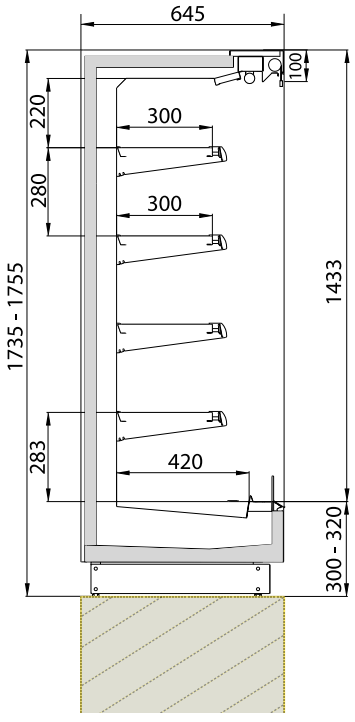

FILIP LO
(avec socle à réaliser par vos soins)

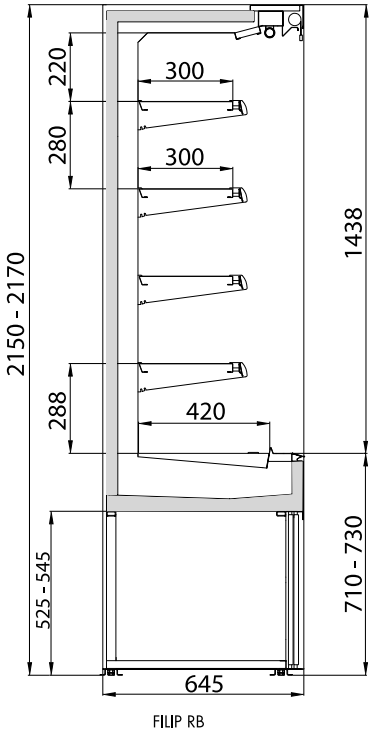

FILIP RB

LIBRE SERVICE

ACCESSOIRES

DÉSIGNATIONS		REF	TARIF H.T
ÉCLAIRAGE SOUS ÉTAGÈRES LED - TOUS NIVEAUX			
625 - 937		FL460	
1250		FL461	
1875		FL462	
2500		FL463	
ARRÊTS PRODUITS EN PLEXIGLASS / NIVEAU			
625 - 937		FL476	
1250		FL477	
1875		FL478	
2500		FL479	
RIDEAU DE NUIT MANUEL			
625 - 937		FL405	
1250		FL407	
1875		FL409	
2500		FL411	
RIDEAU À LATTES AVEC FERMETURE À CLÉS (L+7xP+34xH+42mm)			
625 - 937		FL233	
1250		FL234	
1875		FL235	
PORTES COULISSANTES - DOUBLE VITRAGE *			
1250 (2 portes)	649 W à -3,2°C	FL492	
1875 (3 portes)	973 W à -3,2°C	FL493	
2500 (4 portes)	1297 W à -3,2°C	FL494	
PORTES PIVOTANTES ECOVISION - DOUBLE VITRAGE *			
625 (1 porte)	325 W à -3,2°C	FL496	
937 (2 portes)	487 W à -3,2°C	FL497	
1250 (2 portes)	649 W à -3,2°C	FL498	
1875 (3 portes)	973 W à -3,2°C	FL499	
2500 (4 portes)	1297 W à -3,2°C	FL500	
ÉCLAIRAGE LED VERTICAL SUR PORTES ECOVISION			
625 - 937 (2 barres LED)		FL453	
1250 (2 barres LED)		FL454	
1875 (3 barres LED)		FL455	
2500 (4 barres LED)		FL456	
AUTRES ACCESSOIRES			
Supplément détendeur autre standard / module		FL400	
Sortie des tubes vers le haut / module		FL404	
Bac d'évaporation inox / module		FL402	
Séparateur fixe plexi (obligatoire pour accouplement groupe logé)		FL327	
Kit Roulettes (sauf 2500)		FL328	
Peinture intérieure		FL329	SANS SUPPLÉMENT
Verrou sur porte pivotante / porte		FL506	

D'autres options disponibles sur demande, nous consulter
* Portes écovision : fronton supérieur plus fin (35 mm)
* A partir de 3 modules assemblés : enlever 25% à la puissance frigorifique sans portes et 10% à la puissance frigorifique avec portes

ÉTAGÈRE DE 400MM
AVEC OU SANS SOUBASSEMENT,
ENCORE DE NOUVELLES POSSIBILITÉS !

pastorconcept

R290
sur groupe logé

LEM




LEM LO


LEM PORTE


LEM LO

⊕ DE PHOTOS SUR NOTRE SITE

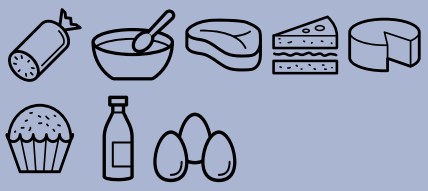

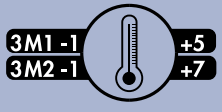

COULEURS RAL DISPONIBLES *



*sans supplément sur les zones identifiées avec

Tél. : 01 43 86 48 66 • E-mail : info@pastorconcept.fr • www.pastorconcept.fr

LEM

VERSION R290

SL - 3M2

LONGUEUR SANS JOUES	LOGÉ	
	REF	TARIF H.T
625 mm	LM5LS	
937 mm	LM1LS	
1250 mm	LM2LS	
1875 mm	LM3LS	
2500 mm	LM4LS	

CP - 3M1

LONGUEUR SANS JOUES	LOGÉ	
	REF	TARIF H.T
625 mm	LM5LC	
937 mm	LM1LC	
1250 mm	LM2LC	
1875 mm	LM3LC	
2500 mm	LM4LC	

JOUES

DÉSIGNATIONS	REF	TARIF H.T
Joue miroir / unitaire (Ep:32mm)	LM006	
Joue Panoramique / unitaire (Ep:32mm)	LM007	

LEM LO - A POSER SUR UN MEUBLE

CP - 3M1

LONGUEUR SANS JOUES	PUISSANCE FRIGORIFIQUE SANS PORTES	DISTANCE	
	TARIF H.T	REF	TARIF H.T
625 mm	906 W à -8°C	LMLO5DC	
937 mm	1359 W à -8°C	LMLO1DC	
1250 mm	1813 W à -8°C	LMLO2DC	
1875 mm	2719 W à -8°C	LMLO3DC	
2500 mm	3625 W à -8°C	LMLO4DC	

JOUES LEM LO

DÉSIGNATIONS	REF	TARIF H.T
Joue LO Miroir / unitaire (Ep:32mm)	LMLO006	
Joue LO Panoramique / unitaire (Ep : 32 mm)	LMLO007	

CARACTÉRISTIQUES DE SÉRIE

- Froid ventilé (CP 3M1 ou SL 3M2)
- Groupe logé R290
- Version groupe à distance avec détendeur (LEM LO)
- Exposition laquée blanc
- Eclairage simple LED supérieur
- Étagères réglables avec porte-étiquettes
- Thermostat électronique
- Evaporation automatique des condensats, sauf LEM LO écoulement direct
- Modèle canalisable
- Joues en supplément

Classe climatique 3 (+25°C / 60% taux d'hygrométrie)

LIBRE SERVICE

ACCESSOIRES

DÉSIGNATIONS	REF	TARIF H.T
ÉCLAIRAGE SOUS ÉTAGÈRES LED - TOUS NIVEAUX		
625 - 937	LM460	
1250	LM461	
1875	LM462	
2500	LM463	
ARRÊTS PRODUITS EN PLEXIGLASS / NIVEAU		
625 - 937	LM476	
1250	LM477	
1875	LM478	
2500	LM479	
RIDEAU DE NUIT MANUEL		
625 - 937	LM405	
1250	LM407	
1875	LM409	
2500	LM411	
RIDEAU DE NUIT MOTORISÉ		
937	LM233	
1250	LM234	
1875	LM235	
2500	LM236	
PEINTURE EXTÉRIEURE INTÉGRALE (JOUES COMPRISES)		
625 - 937	LM485	
1250	LM486	
1875	LM487	
2500	LM488	
Peinture intérieure	LM329	6%/module

PORTES PIVOTANTES - DOUBLE VITRAGE *			
1250	534 W à -6°C	LM498	
1875	802 W à -6°C	LM499	
2500	1069 W à -6°C	LM500	

AUTRES ACCESSOIRES		
Séparateur fixe (obligatoire pour accouplement groupe logé)	LM327	
Traitement anti-corrosion évaporateur / ML	LM212	
D'autres options disponibles sur demande, nous consulter		

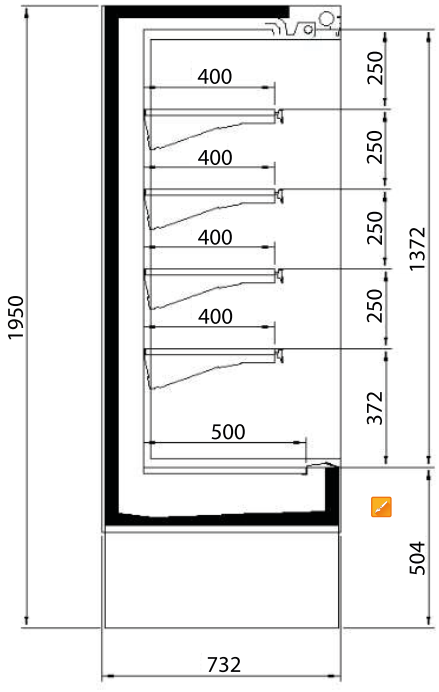

LEM

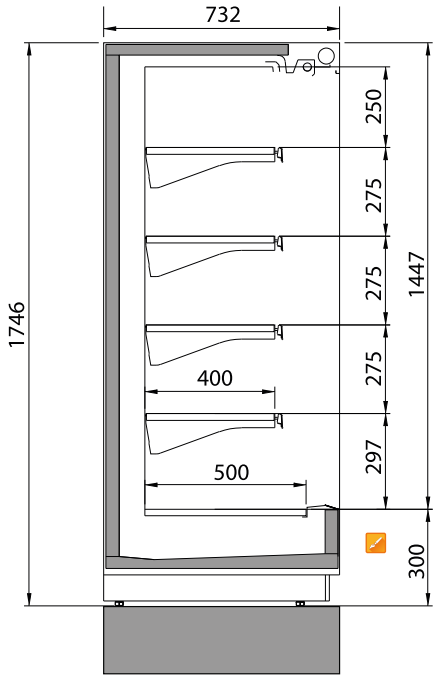

LEM LO (AVEC SOCLE À RÉALISER PAR VOS SOINS)

NOUVEAUTÉ, DISPONIBLE AVEC PORTES COULISSANTES !

pastorconcept

R290 sur groupe logé

SOFIA





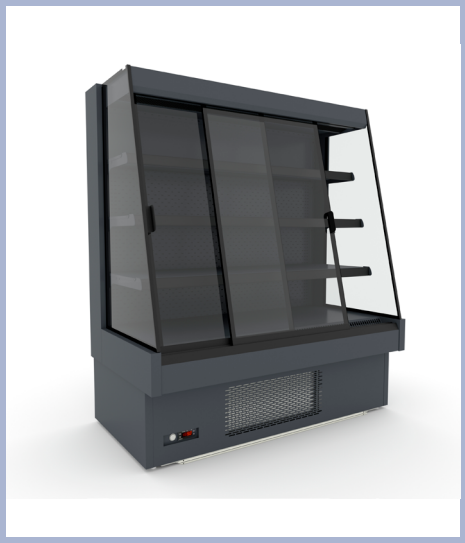



⊕ DE PHOTOS SUR NOTRE SITE



COULEURS RAL DISPONIBLES *

1021 3020 5007 6032 7024 7037 7047 9006 Blanc hors RAL 9011

*sans supplément sur les zones identifiées avec

Tél. : 01 43 86 48 66 • E-mail : info@pastorconcept.fr • www.pastorconcept.fr

SOFIA R290

SOFIA H. 1300 CP - 3M1		
LONGUEUR AVEC JOUES	LOGÉ	
	REF	TARIF H.T
705 mm	SOL7C	
1017 mm	SOL10C	
1330 mm	SOL13C	
1955 mm	SOL19C	

SOFIA H. 1500 CP - 3M1		
LONGUEUR AVEC JOUES	LOGÉ	
	REF	TARIF H.T
705 mm	SOH7C	
1017 mm	SOH10C	
1330 mm	SOH13C	
1955 mm	SOH19C	

SOFIA H. 1500 CP - 3M1 AVEC PORTES		
LONGUEUR AVEC JOUES	LOGÉ	
	REF	TARIF H.T
705 mm	SOHD7C	
1017 mm	SOHD10C	
1330 mm	SOHD13C	
1955 mm	SOHD19C	

CARACTÉRISTIQUES DE SÉRIE

- Froid ventilé (CP 3M1)
- Groupe logé R290
- Exposition laquée blanc
- Eclairage simple LED supérieur
- Étagères réglables avec porte-étiquettes
- Thermostat électronique
- Evaporation automatique des condensats
- Traitement anti-corrosion évaporateur
- Joues incluses

Classe climatique 3 (+25°C / 60% taux d'hygrométrie)

LIBRE SERVICE

ACCESSOIRES		
DÉSIGNATIONS	REF	TARIF H.T
ÉCLAIRAGE SOUS ÉTAGÈRES LED / NIVEAU		
705	SO460	
1017	SO461	
1330	SO462	
1955	SO463	
RIDEAU DE NUIT MANUEL		
705	SO403	
1017	SO405	
1330	SO407	
1955	SO409	
ARRÊTS PRODUITS EN PLEXIGLASS / NIVEAU		
705	SO475	
1017	SO476	
1330	SO477	
1955	SO478	
PEINTURE EXTÉRIEURE INTÉGRALE (JOUES COMPRISES)		
705	SO485	
1017	SO486	
1330	SO487	
1955	SO488	
Peinture intérieure	SO329	5%/module

D'autres options disponibles sur demande, nous consulter

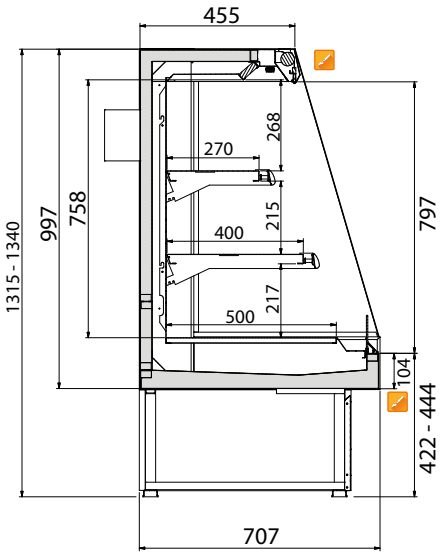

SOFIA H1300

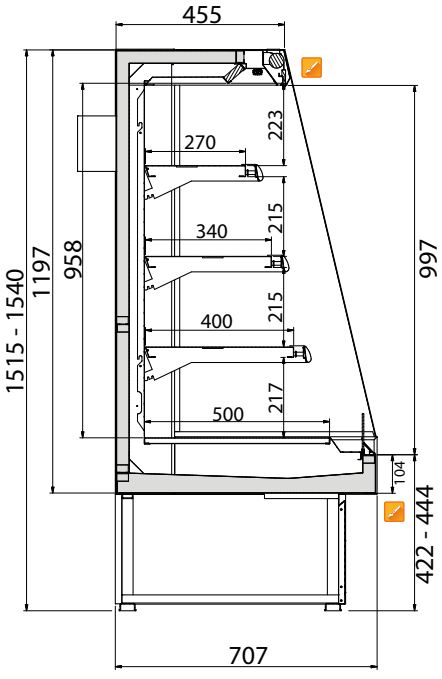

SOFIA H1500

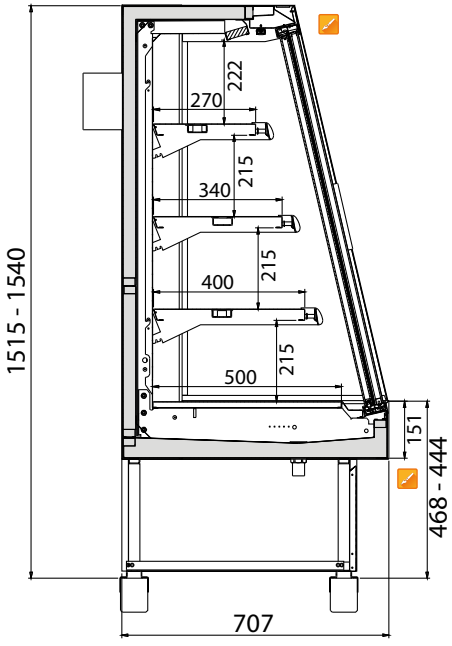

SOFIA PORTES H1500

ACCOUPLER DU FROID POSITIF ET NÉGATIF EN GARDANT LE MÊME LINÉAIRE !

pastorconcept

R290 sur groupe logé

GENOVA OVERVIEW

SANS PORTE POSITIF



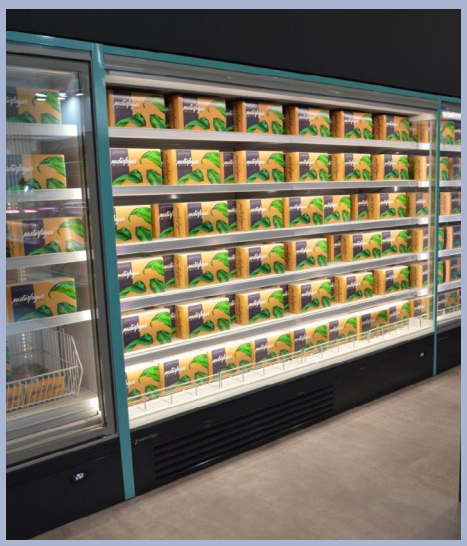





⊕ DE PHOTOS SUR NOTRE SITE

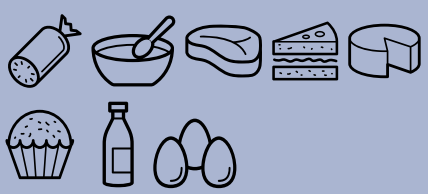

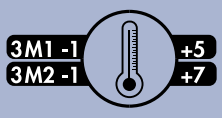

COULEURS RAL DISPONIBLES *



*sans supplément sur les zones identifiées avec

Tél. : 01 43 86 48 66 • E-mail : info@pastorconcept.fr • www.pastorconcept.fr

GENOVA OVERVIEW OPEN

VERSION OPEN P75 H205 SL - 3M2

LONGUEUR SANS JOUES	LOGÉ	
	REF	TARIF H.T
937 mm	GOV9LS	
1250 mm	GOV12LS	
1875 mm	GOV18LS	
2500 mm	GOV25LS	

VERSION OPEN P75 H216 SL - 3M2

LONGUEUR SANS JOUES	LOGÉ	
	REF	TARIF H.T
937 mm	GOV92LS	
1250 mm	GOV122LS	
1875 mm	GOV182LS	
2500 mm	GOV252LS	

VERSION OPEN P75 H205 CP - 3M1

LONGUEUR SANS JOUES	LOGÉ	
	REF	TARIF H.T
937 mm	GOV9LC	
1250 mm	GOV12LC	
1875 mm	GOV18LC	
2500 mm	GOV25LC	

VERSION OPEN P75 H216 CP - 3M1

LONGUEUR SANS JOUES	LOGÉ	
	REF	TARIF H.T
937 mm	GOV92LC	
1250 mm	GOV122LC	
1875 mm	GOV182LC	
2500 mm	GOV252LC	

JOUES P75

DESIGNATIONS	REF	TARIF H.T
Joue Miroir / unitaire (Ep : 32 mm)	GOV006	
Joue Panoramique / unitaire (Ep : 32 mm)	GOV007	
Joue Pleine / unitaire (Ep : 32 mm)	GOV008	

VERSION OPEN P90 H205 SL - 3M2

LONGUEUR SANS JOUES	LOGÉ	
	REF	TARIF H.T
937 mm	GO9LS	
1250 mm	GO12LS	
1875 mm	GO18LS	
2500 mm	GO25LS	

VERSION OPEN P90 H216 SL - 3M2

LONGUEUR SANS JOUES	LOGÉ	
	REF	TARIF H.T
937 mm	GO92LS	
1250 mm	GO122LS	
1875 mm	GO182LS	
2500 mm	GO252LS	

VERSION OPEN P90 H205 CP - 3M1

LONGUEUR SANS JOUES	LOGÉ	
	REF	TARIF H.T
937 mm	GO9LC	
1250 mm	GO12LC	
1875 mm	GO18LC	
2500 mm	GO25LC	

VERSION OPEN P90 H216 CP - 3M1

LONGUEUR SANS JOUES	LOGÉ	
	REF	TARIF H.T
937 mm	GO92LC	
1250 mm	GO122LC	
1875 mm	GO182LC	
2500 mm	GO252LC	

JOUES P90

DESIGNATIONS	REF	TARIF H.T
Joue Miroir / unitaire (Ep : 32 mm)	GO006	
Joue Panoramique / unitaire (Ep : 32 mm)	GO007	
Joue Pleine / unitaire (Ep : 32 mm)	GO008	

CARACTÉRISTIQUES DE SÉRIE

- Froid ventilé (3M1 ou 3M2)
- 2 groupes logés à partir de la longueur 1875 mm
- Eclairage LED supérieur
- Exposition laquée blanc
- 5/6 Niveaux d'étagères
- Étagères réglables et inclinables avec porte-étiquettes
- Pare-choc en ABS gris (pare-choc inox disponible en option)
- Thermostat électronique
- Technologie à micro-canaux
- Ventilateurs électroniques à faible consommation
- Evaporation automatique des condensats
- Modèle canalisable
- Possibilité d'accoupler positif et négatif (voir photos)
- Joues en supplément

Classe climatique 3 (+25°C / 60% taux d'hygrométrie)

LIBRE SERVICE

ACCESSOIRES

DÉSIGNATIONS	REF	TARIF H.T
ÉCLAIRAGE SOUS ÉTAGÈRES LED - TOUS NIVEAUX		
937	GO460	
1250	GO461	
1875	GO462	
2500	GO463	
RIDEAU DE NUIT MANUEL		
937	GO405	
1250	GO407	
1875	GO409	
2500	GO411	
RIDEAU DE NUIT MOTORISE		
937	GO233	
1250	GO234	
1875	GO235	
2500	GO236	
ARRÊTS PRODUITS EN PLEXIGLASS / NIVEAU		
937	GO476	
1250	GO477	
1875	GO478	
2500	GO479	
PEINTURE EXTÉRIEURE INTÉGRALE (JOUES COMPRISES)		
937	GO485	
1250	GO486	
1875	GO487	
2500	GO488	
Peinture intérieure	GO329	**6%/module**

AUTRES ACCESSOIRES

Séparateur fixe miroir (obligatoire pour accouplement groupe logé)	GO312	
Séparateur fixe (accouplement positif/négatif)	GO313	

D'autres options disponibles sur demande, nous consulter

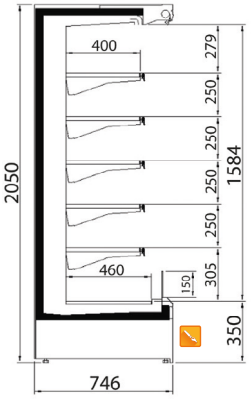

P75 H205

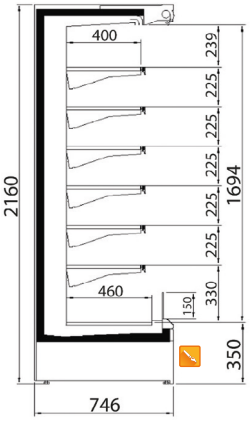

P75 H216

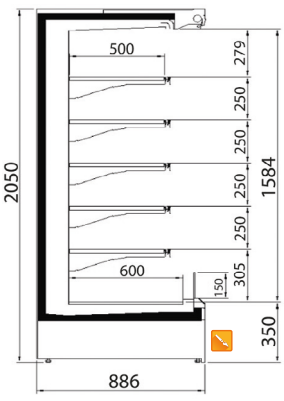

P90 H205

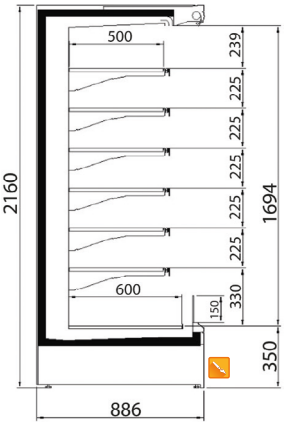

P90 H216

PREMIÈRE ET UNIQUE CLASSE ÉNERGÉTIQUE A

pastorconcept

R290 sur groupe logé

GENOVA OVERVIEW

AVEC PORTE POSITIF









DE PHOTOS SUR NOTRE SITE

3M1 -1 / 3M2 -1 +5 +7

COULEURS RAL DISPONIBLES *

1015 1021 2011 3002 3020 5005 5012 6018 7035 7037 9006 9010 9011

*sans supplément sur les zones identifiées avec

Tél. : 01 43 86 48 66 • E-mail : info@pastorconcept.fr • www.pastorconcept.fr

GENOVA OVERVIEW AVEC PORTES POSITIF

VERSION AVEC PORTES P75 H205 CP - 3M1

LONGUEUR SANS JOUES	LOGÉ	
	REF	TARIF H.T
937 mm (2 portes)	GOVP9LC	
1250 mm (2 portes)	GOVP12LC	
1875 mm (3 portes)	GOVP18LC	
2500 mm (4 portes)	GOVP25LC	
3750 mm (6 portes)	GOVP37LC	

VERSION AVEC PORTES P75 H216 CP - 3M1

LONGUEUR SANS JOUES	LOGÉ	
	TARIF H.T	
937 mm (2 portes)	GOVP92LC	
1250 mm (2 portes)	GOVP122LC	
1875 mm (3 portes)	GOVP182LC	
2500 mm (4 portes)	GOVP252LC	
3750 mm (6 portes)	GOVP372LC	

VERSION AVEC PORTES P90 H205 CP - 3M1

LONGUEUR SANS JOUES	LOGÉ	
	TARIF H.T	
937 mm (2 portes)	GOP9LC	
1250 mm (2 portes)	GOP12LC	
1875 mm (3 portes)	GOP18LC	
2500 mm (4 portes)	GOP25LC	
3750 mm (6 portes)	GOP37LC	

VERSION AVEC PORTES P90 H216 CP - 3M1

LONGUEUR SANS JOUES	LOGÉ	
	TARIF H.T	
937 mm (2 portes)	GOP92LC	
1250 mm (2 portes)	GOP122LC	
1875 mm (3 portes)	GOP182LC	
2500 mm (4 portes)	GOP252LC	
3750 mm (6 portes)	GOP372LC	

JOUES

DESIGNATIONS	REF	TARIF H.T
Joue Miroir / unitaire (Ep : 32 mm)	GOP006	
Joue Panoramique / unitaire (Ep : 32 mm)	GOP007	
Joue Pleine / unitaire (Ep : 32 mm)	GOP008	

CARACTÉRISTIQUES DE SÉRIE

Classe énergétique A certifiée TÜV SÜD ISO 9001

- Froid ventilé (3M1)
- Groupe logé R290
- 2 groupes logés R290 sur module 3750 mm
- Exposition laquée blanc
- 5/6 Niveaux d'étagères
- Portes pivotantes double vitrage avec LED vertical intégré
- Étagères réglables et inclinables avec porte-étiquettes
- Pare-choc en ABS gris (pare-choc inox disponible en option)
- Thermostat électronique
- Technologie à micro-canaux
- Ventilateurs électroniques à faible consommation
- Evaporation automatique des condensats
- Modèle canalisable
- Possibilité d'accoupler positif et négatif (voir photos)
- Joues en supplément

Classe climatique 3 (+25°C / 60% taux d'hygrométrie)

LIBRE SERVICE

ACCESSOIRES

DÉSIGNATIONS	REF	TARIF H.T
ECLAIRAGE SUPERIEUR LED		
937	GO360	
1250	GO361	
1875	GO362	
2500	GO363	
3750	GO364	
ÉCLAIRAGE SOUS ÉTAGÈRES LED - TOUS NIVEAUX		
937	GO460	
1250	GO461	
1875	GO462	
2500	GO463	
3750	GO464	
ARRÊTS PRODUITS EN PLEXIGLASS / NIVEAU		
937	GO476	
1250	GO477	
1875	GO478	
2500	GO479	
3750	GO480	
PEINTURE EXTÉRIEURE INTÉGRALE (JOUES COMPRISES)		
937	GOP485	
1250	GOP486	
1875	GOP487	
2500	GOP488	
3750	GOP489	
Peinture intérieure	GO329	6%/module
AUTRES ACCESSOIRES		
Séparateur fixe miroir (obligatoire pour accouplement groupe logé)	GOP312	
Séparateur fixe miroir (accouplement positif/négatif)	GO313	
Ventilateur de nettoyage du condenseur / nombre de porte	GOP313	
D'autres options disponibles sur demande, nous consulter		

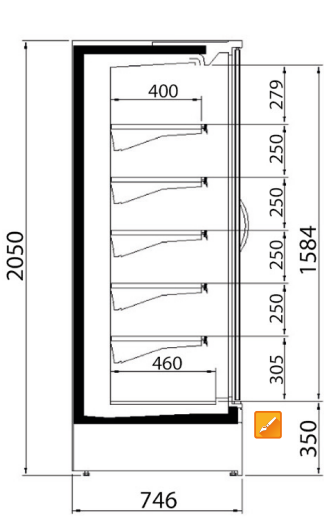

P75 H205

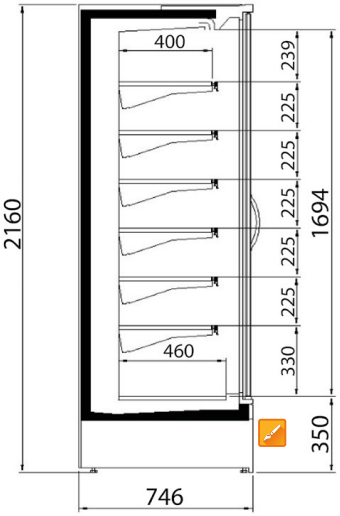

P75 H216

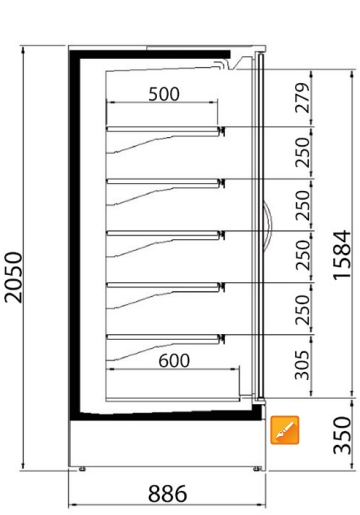

P90 H205

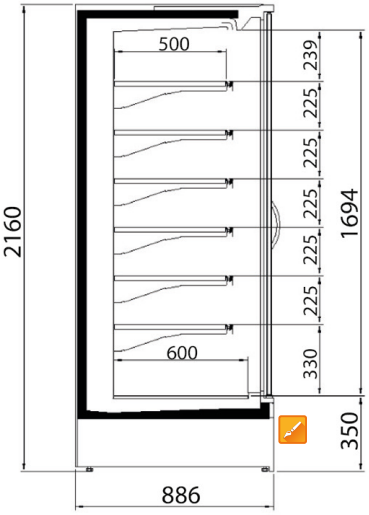

P90 H216

ACCOUPLER DU FROID POSITIF ET NÉGATIF EN GARDANT LE MÊME LINÉAIRE !

pastorconcept

R290 sur groupe logé

GENOVA OVERVIEW

BT NEGATIF









⊕ DE PHOTOS SUR NOTRE SITE

3L1 -23 -25

COULEURS RAL DISPONIBLES *

1015 1021 2011 3002 3020 5005 5012 6018 7035 7037 9006 9010 9011

*sans supplément sur les zones identifiées avec

Tél. : 01 43 86 48 66 • E-mail : info@pastorconcept.fr • www.pastorconcept.fr

GENOVA OVERVIEW BT NEGATIF

GENOVA OVERVIEW BT H205

LONGUEUR SANS JOUES	LOGÉ	
	REF	TARIF H.T
625 mm (1 porte)	GON6L	
1250 mm (2 portes)	GON12L	
1875 mm (3 portes)	GON18L	

GENOVA OVERVIEW BT H216

LONGUEUR SANS JOUES	LOGÉ	
	REF	TARIF H.T
625 mm (1 porte)	GON62L	
1250 mm (2 portes)	GON122L	
1875 mm (3 portes)	GON182L	

JOUES

DÉSIGNATIONS	REF	TARIF H.T
Joue Pleine / unitaire (Ep : 50 mm)	GON008	

CARACTÉRISTIQUES DE SÉRIE

- Froid ventilé (3L1)
- Groupe logé R290
- 2 groupes R290 1250
- 3 groupes R290 1875
- Autres longueurs disponibles sur demande
- Exposition laquée blanc
- 5/6 Niveaux d'étagères
- Portes pivotantes double vitrage avec éclairage LED vertical intégré
- Pare-choc en ABS gris
- Étagères réglables et inclinables avec porte-étiquettes
- Technologie à micro-canaux
- Dégivrage électrique
- Ventilateurs électroniques à faible consommation
- Thermostat électronique
- Evaporation automatique des condensats
- Modèle canalisable
- Possibilité d'accoupler positif et négatif (voir photos)
- Joues en supplément

Classe climatique 3 (+25°C / 60% taux d'hygrométrie)

LIBRE SERVICE

ACCESSOIRES

DÉSIGNATIONS	REF	TARIF H.T
PEINTURE EXTÉRIEURE INTÉGRALE (JOUES COMPRISES)		
625	GON484	
1250	GON486	
1875	GON487	
Peinture intérieure	GON329	**6%/module**

AUTRES ACCESSOIRES

Séparateur fixe plexiglass (accouplement négatif/ négatif)	GON313	
Séparateur fixe miroir (accouplement positif/négatif)	GO313	

D'autres options disponibles sur demande, nous consulter

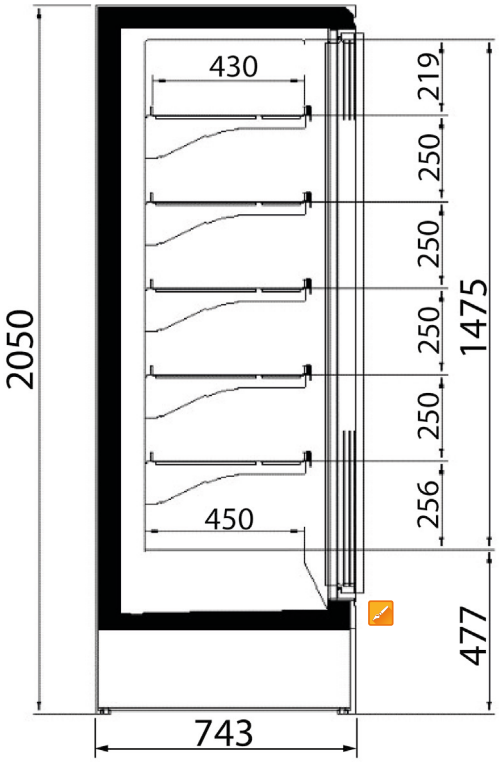

P75 H205

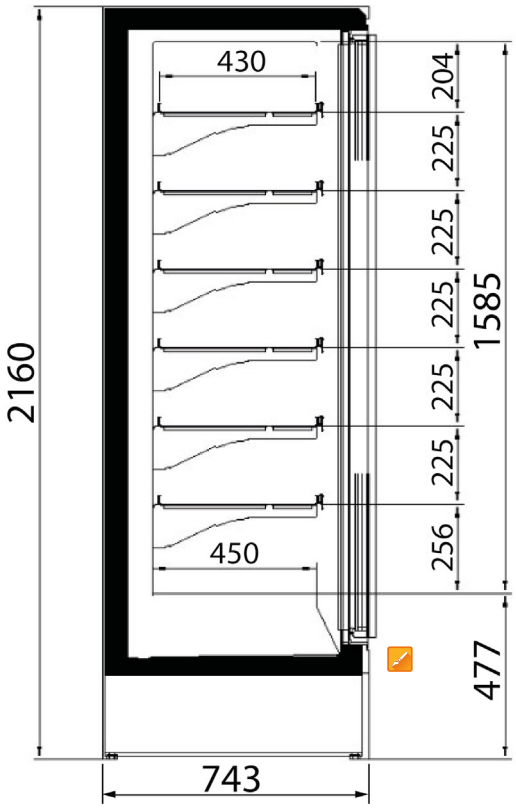

P75 H216

pastorconcept

KALIFORNIA D



CARACTÉRISTIQUES DE SÉRIE

- Froid ventilé (CP 3M1)
- Version groupe à distance avec détendeur standard (autre type de gaz en option)
- Existe en 4 profondeurs et 3 hauteurs différentes
- Exposition laquée blanc
- Eclairage supérieur LED
- Etagères réglables et inclinables avec porte-étiquettes
- Thermostat électronique
- Traitement anti-corrosion évaporateur
- Portes pivotantes Ecovision double vitrage (cadre noir)
- Peinture extérieure et/ou intérieure disponible en option
- Eclairage LED vertical sur portes pivotantes disponible en option
- Modèle canalisable
- Joues en supplément

Classe climatique 3 (+25°C / 60% taux d'hygrométrie)







DE PHOTOS SUR NOTRE SITE



COULEURS RAL DISPONIBLES *

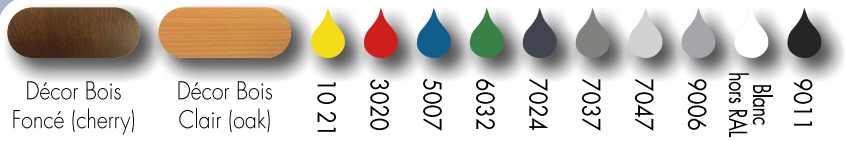

*sans supplément sur les zones identifiées avec

Tél. : 01 43 86 48 66 • E-mail : info@pastorconcept.fr • www.pastorconcept.fr

KALIFORNIA D

D300

H. 1952 CP - 3M1			
LONGUEUR SANS JOUES	PUISSANCE FRIGORIFIQUE AVEC PORTES	REF	TARIF H.T
1250 mm (2 portes)	615 W à -5°C	D300/1950-1250C	
1875 mm (3 portes)	922 W à -5°C	D300/1950-1875C	
2500 mm (4 portes)	1229 W à -5°C	D300/1950-2500C	
3750 mm (6 portes)	1844 W à -5°C	D300/1950-3750C	
Tête de Gondole		D300/1950-TGC	SUR DEMANDE

JOUES / UNITAIRE		
DÉSIGNATIONS	REF	TARIF H.T
Joue Miroir (Ep : 41 mm)	D300-1950-M	
Joue Panoramique (Ep : 41 mm)	D300-1950-P	

H. 2052 CP - 3M1			
LONGUEUR SANS JOUES	PUISSANCE FRIGORIFIQUE AVEC PORTES	REF	TARIF H.T
1250 mm (2 portes)	615 W à -5°C	D300/2050-1250C	
1875 mm (3 portes)	922 W à -5°C	D300/2050-1875C	
2500 mm (4 portes)	1229 W à -5°C	D300/2050-2500C	
3750 mm (6 portes)	1844 W à -5°C	D300/2050-3750C	
Tête de Gondole		D300/2050-TGC	SUR DEMANDE

JOUES / UNITAIRE		
DÉSIGNATIONS	REF	TARIF H.T
Joue Miroir (Ep : 41 mm)	D300-2050-M	
Joue Panoramique (Ep : 41 mm)	D300-2050-P	

H. 2152 CP - 3M1			
LONGUEUR SANS JOUES	PUISSANCE FRIGORIFIQUE AVEC PORTES	REF	TARIF H.T
1250 mm (2 portes)	683 W à -5°C	D300/2150-1250C	
1875 mm (3 portes)	1024 W à -5°C	D300/2150-1875C	
2500 mm (4 portes)	1365 W à -5°C	D300/2150-2500C	
3750 mm (6 portes)	2048 W à -5°C	D300/2150-3750C	
Tête de Gondole		D300/2150-TGC	SUR DEMANDE

JOUES / UNITAIRE		
DÉSIGNATIONS	REF	TARIF H.T
Joue Miroir (Ep : 41 mm)	D300-2150-M	
Joue Panoramique (Ep : 41 mm)	D300-2150-P	

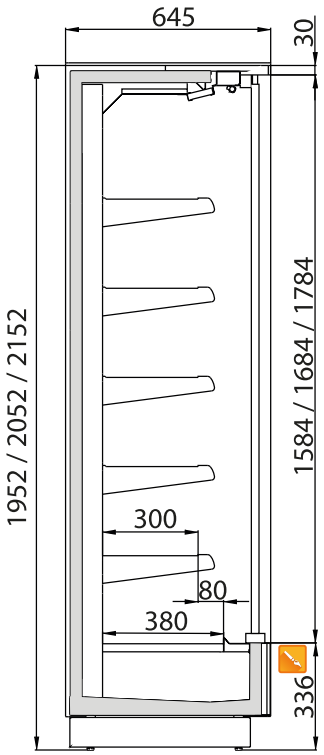

VERSION AVEC PORTES

KALIFORNIA D

D350

H. 1952 CP - 3M1			
LONGUEUR SANS JOUES	PUISSANCE FRIGORIFIQUE AVEC PORTES	REF	TARIF H.T
1250 mm (2 portes)	615 W à -5°C	D350/1950-1250C	
1875 mm (3 portes)	922 W à -5°C	D350/1950-1875C	
2500 mm (4 portes)	1229 W à -5°C	D350/1950-2500C	
3750 mm (6 portes)	1844 W à -5°C	D350/1950-3750C	
Tête de Gondole		D350/1950-TGC	SUR DEMANDE

JOUES / UNITAIRE		
DÉSIGNATIONS	REF	TARIF H.T
Joue Miroir (Ep : 41 mm)	D350-1950-M	
Joue Panoramique (Ep : 41 mm)	D350-1950-P	

H. 2052 CP - 3M1			
LONGUEUR SANS JOUES	PUISSANCE FRIGORIFIQUE AVEC PORTES	REF	TARIF H.T
1250 mm (2 portes)	615 W à -5°C	D350/2050-1250C	
1875 mm (3 portes)	922 W à -5°C	D350/2050-1875C	
2500 mm (4 portes)	1229 W à -5°C	D350/2050-2500C	
3750 mm (6 portes)	1844 W à -5°C	D350/2050-3750C	
Tête de Gondole		D350/2050-TGC	SUR DEMANDE

JOUES / UNITAIRE		
DÉSIGNATIONS	REF	TARIF H.T
Joue Miroir (Ep : 41 mm)	D350-2050-M	
Joue Panoramique (Ep : 41 mm)	D350-2050-P	

H. 2152 CP - 3M1			
LONGUEUR SANS JOUES	PUISSANCE FRIGORIFIQUE AVEC PORTES	REF	TARIF H.T
1250 mm (2 portes)	683 W à -5°C	D350/2150-1250C	
1875 mm (3 portes)	1024 W à -5°C	D350/2150-1875C	
2500 mm (4 portes)	1365 W à -5°C	D350/2150-2500C	
3750 mm (6 portes)	2048 W à -5°C	D350/2150-3750C	
Tête de Gondole		D350/2150-TGC	SUR DEMANDE

JOUES / UNITAIRE		
DÉSIGNATIONS	REF	TARIF H.T
Joue Miroir (Ep : 41 mm)	D350-2150-M	
Joue Panoramique (Ep : 41 mm)	D350-2150-P	

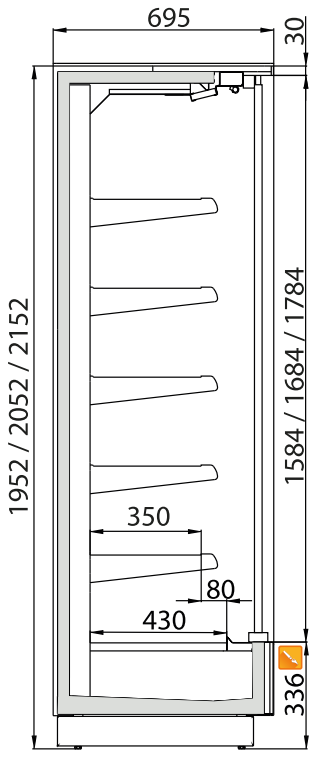

VERSION AVEC PORTES

KALIFORNIA Q

D400

H. 1952 CP - 3M1			
LONGUEUR SANS JOUES	**PUISSANCE FRIGORIFIQUE AVEC PORTES**	**REF**	**TARIF H.T**
1250 mm (2 portes)	615 W à -5°C	D400/1950-1250C	
1875 mm (3 portes)	922 W à -5°C	D400/1950-1875C	
2500 mm (4 portes)	1229 W à -5°C	D400/1950-2500C	
3750 mm (6 portes)	1844 W à -5°C	D400/1950-3750C	
Tête de Gondole		D400/1950-TGC	**SUR DEMANDE**
JOUES H1952 / UNITAIRE			
DÉSIGNATIONS		**REF**	**TARIF H.T**
Joue Miroir (Ep : 41 mm)		D400-1950-M	
Joue Panoramique (Ep : 41 mm)		D400-1950-P	
H. 2052 CP - 3M1			
LONGUEUR SANS JOUES	**PUISSANCE FRIGORIFIQUE AVEC PORTES**	**REF**	**TARIF H.T**
1250 mm (2 portes)	615 W à -5°C	D400/2050-1250C	
1875 mm (3 portes)	922 W à -5°C	D400/2050-1875C	
2500 mm (4 portes)	1229 W à -5°C	D400/2050-2500C	
3750 mm (6 portes)	1844 W à -5°C	D400/2050-3750C	
Tête de Gondole		D400/2050-TGC	**SUR DEMANDE**
JOUES H2052 / UNITAIRE			
DÉSIGNATIONS		**REF**	**TARIF H.T**
Joue Miroir (Ep : 41 mm)		D400-2050-M	
Joue Panoramique (Ep : 41 mm)		D400-2050-P	
H. 2152 CP - 3M1			
LONGUEUR SANS JOUES	**PUISSANCE FRIGORIFIQUE AVEC PORTES**	**REF**	**TARIF H.T**
1250 mm (2 portes)	683 W à -5°C	D400/2150-1250C	
1875 mm (3 portes)	1024 W à -5°C	D400/2150-1875C	
2500 mm (4 portes)	1365 W à -5°C	D400/2150-2500C	
3750 mm (6 portes)	2048 W à -5°C	D400/2150-3750C	
Tête de Gondole		D400/2150-TGC	**SUR DEMANDE**
JOUES H2152 / UNITAIRE			
DÉSIGNATIONS		**REF**	**TARIF H.T**
Joue Miroir (Ep : 41 mm)		D400-2150-M	
Joue Panoramique (Ep : 41 mm)		D400-2150-P	

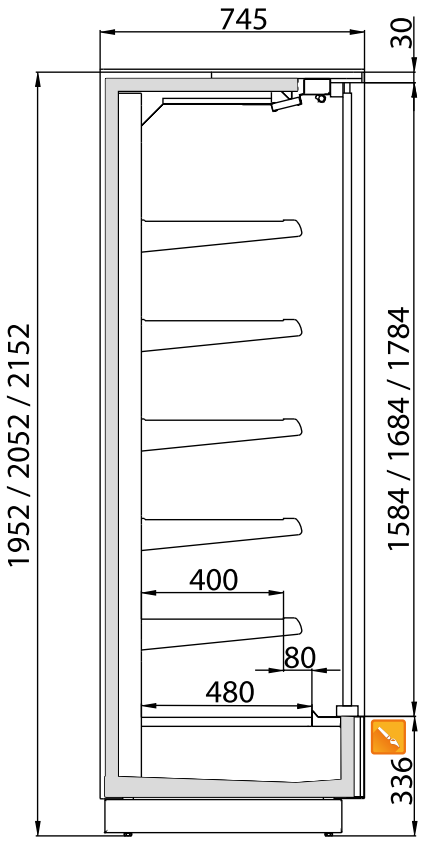

VERSION AVEC PORTES

KALIFORNIA Q

D450

H. 1952 CP - 3M1			
LONGUEUR SANS JOUES	**PUISSANCE FRIGORIFIQUE AVEC PORTES**	**REF**	**TARIF H.T**
1250 mm (2 portes)	615 W à -5°C	D450/1950-1250C	
1875 mm (3 portes)	922 W à -5°C	D450/1950-1875C	
2500 mm (4 portes)	1229 W à -5°C	D450/1950-2500C	
3750 mm (6 portes)	1844 W à -5°C	D450/1950-3750C	
Tête de Gondole		D450/1950-TGC	**SUR DEMANDE**
JOUES H1952 / UNITAIRE			
DÉSIGNATIONS		**REF**	**TARIF H.T**
Joue Miroir (Ep : 41 mm)		D450-1950-M	
Joue Panoramique (Ep : 41 mm)		D450-1950-P	
H. 2052 CP - 3M1			
LONGUEUR SANS JOUES	**PUISSANCE FRIGORIFIQUE AVEC PORTES**	**REF**	**TARIF H.T**
1250 mm (2 portes)	615 W à -5°C	D450/2050-1250C	
1875 mm (3 portes)	922 W à -5°C	D450/2050-1875C	
2500 mm (4 portes)	1229 W à -5°C	D450/2050-2500C	
3750 mm (6 portes)	1844 W à -5°C	D450/2050-3750C	
Tête de Gondole		D450/2050-TGC	**SUR DEMANDE**
JOUES H2052 / UNITAIRE			
DÉSIGNATIONS		**REF**	**TARIF H.T**
Joue Miroir (Ep : 41 mm)		D450-2050-M	
Joue Panoramique (Ep : 41 mm)		D450-2050-P	
H. 2152 CP - 3M1			
LONGUEUR SANS JOUES	**PUISSANCE FRIGORIFIQUE AVEC PORTES**	**REF**	**TARIF H.T**
1250 mm (2 portes)	683 W à -5°C	D450/2150-1250C	
1875 mm (3 portes)	1024 W à -5°C	D450/2150-1875C	
2500 mm (4 portes)	1365 W à -5°C	D450/2150-2500C	
3750 mm (6 portes)	2048 W à -5°C	D450/2150-3750C	
Tête de Gondole		D450/2150-TGC	**SUR DEMANDE**
JOUES H2152 / UNITAIRE			
DÉSIGNATIONS		**REF**	**TARIF H.T**
Joue Miroir (Ep : 41 mm)		D450-2150-M	
Joue Panoramique (Ep : 41 mm)		D450-2150-P	

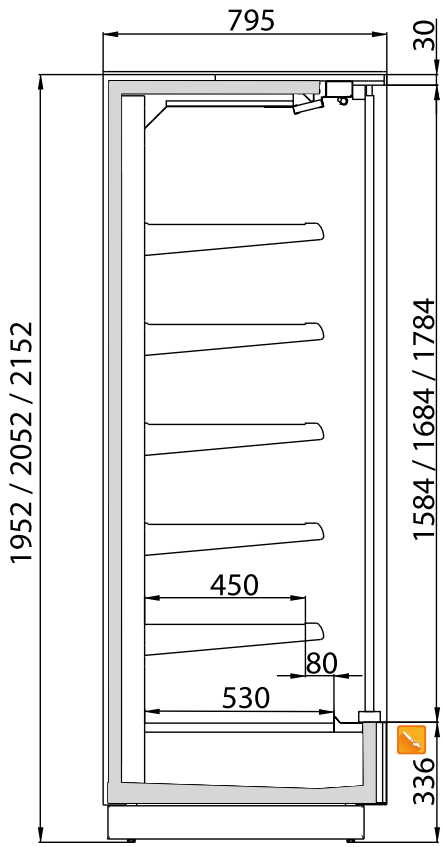

VERSION AVEC PORTES

Tél. : 01 43 86 48 66 • E-mail : info@pastorconcept.fr • www.pastorconcept.fr

ACCESSOIRES		
DÉSIGNATIONS		**TARIF H.T**
ÉCLAIRAGE SOUS ETAGERES LED -TOUS NIVEAUX		
1250	**KF461**	
1875	**KF462**	
2500	**KF463**	
3750	**KF464**	
ECLAIRAGE LED VERTICAL SUR PORTES PIVOTANTES ECOVISION		
1250 (2 barres LED)	**KF454**	
1875 (3 barres LED)	**KF455**	
2500 (4 barres LED)	**KF456**	
3750 (6 barres LED)	**KF457**	
ARRÊT PRODUITS EN PLEXIGLASS / NIVEAUX		
1250	**KF477**	
1875	**KF478**	
2500	**KF479**	
3750	**KF480**	

PORTES COULISSANTES - DOUBLE VITRAGE (cadre aluminium ou noir)		
1250 (2 portes)	**KF492**	**10% / module**
1875 (3 portes)	**KF493**	**11% / module**
2500 (4 portes)	**KF494**	**13% / module**
3750 (6 portes)	**KF495**	**14% / module**
PEINTURE EXTÉRIEURE INTÉGRALE (JOUES COMPRISES)		
1250	**KF486**	
1875	**KF487**	
2500	**KF488**	
3750	**KF489**	
Peinture intérieure	**KF329**	**5%/module**

AUTRES ACCESSOIRES		
DÉSIGNATIONS		**TARIF H.T**
Supplément détendeur autre que standard/ module	**KF400**	
Sortie des tubes vers le haut/ module	**KF404**	
Séparateur fixe	**KF327**	
Verrou sur porte pivotante / porte	**KF507**	
A partir de 3 modules assemblés : enlever 10% à la puissance frigorifique avec portes		

BI-TEMPÉRATURE FROID POSITIF
ET NÉGATIF DANS LE MÊME MEUBLE !

pastorconcept

R290
sur groupe logé

FELIX Q









⊕ DE PHOTOS SUR NOTRE SITE



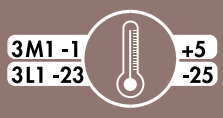

COULEURS RAL DISPONIBLES *

1021	3020	5007	6032	7024	7037	7047	9006	Blanc hors RAL	9011

*sans supplément sur les zones identifiées avec

Tél. : 01 43 86 48 66 • E-mail : info@pastorconcept.fr • www.pastorconcept.fr

FELIX Q BT/TN R290

LONGUEUR AVEC JOUES	SURFACE D'EXPOSITION	LOGÉ	
		REF	TARIF H.T
767 mm	0,57 m2	FE07	
1042 mm	0,81 m2	FE10	
1342 mm	1,08 m2	FE13	
1492 mm	1,22 m2	FE15	
1942 mm	1,62 m2	FE20	

CARACTÉRISTIQUES DE SÉRIE

- Bac Positif/Négatif (3M1 / 3L1)
- Groupe logé R290
- Cuve et exposition laquées blanc
- 2 hauteurs d'exposition
- Glaces thermopanes en périphérie
- Pare-chocs intégrés
- Vitres coulissantes de série
- Thermostat électronique
- Evaporation automatique des condensats
- Modèle non-canalisable
- Joues panoramiques incluses

Classe climatique 3 (+25°C / 60% taux d'hygrométrie)

VITRINE D'ANIMATION

ACCESSOIRES

DÉSIGNATIONS	REF	TARIF H.T
ECLAIRAGE LED		
767	BAC460	
1042	BAC461	
1342	BAC462	
1492	BAC463	
1942	BAC464	

AUTRES ACCESSOIRES

Peinture intérieure	BAC329	**5%/module**
Peinture extérieure / ML	BAC232	
Kit roulettes	BAC328	
D'autres options disponibles sur demande, nous consulter		

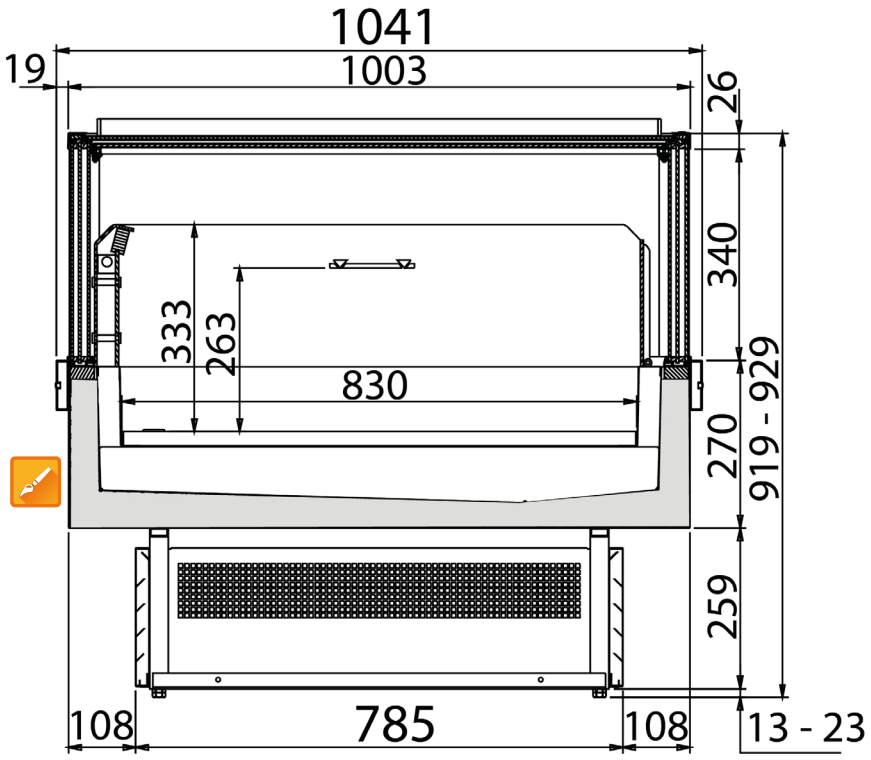

NOUVEAUTÉ, FAIBLE PROFONDEUR
POUR ÉLARGIR LA PRÉSENTATION PRODUIT

pastorconcept

R290
sur groupe logé

FILIP MINI









⊕ DE PHOTOS SUR NOTRE SITE

3M1 -1 +5 -25

COULEURS RAL DISPONIBLES *

1021 3020 5007 6032 7024 7037 7047 9006 Blanc hors RAL 9011

*sans supplément sur les zones identifiées avec

Tél. : 01 43 86 48 66 • E-mail : info@pastorconcept.fr • www.pastorconcept.fr

FILIP MINI

LONGUEUR AVEC JOUES	PUISSANCE FRIGORIFIQUE	DISTANCE	
		REF	TARIF H.T
974 mm	597 W à -10°C	FLMINI9	

CARACTÉRISTIQUES DE SÉRIE

- Froid ventilé (3M1)
- Version groupe à distance avec détendeur standard
- Eclairage supérieur LED
- Exposition laquée blanc
- Thermostat électronique
- Écoulement direct
- Traitement anti-corrosion évaporateur
- Rideau de nuit manuel inclus
- Peinture extérieure et/ou intérieure (disponible en option)
- Barre d'accroche avec crochets (5)
- Joues incluses (Ep:19mm/joue)

Classe climatique 3 (+25°C / 60% taux d'hygrométrie)

VITRINE D'ANIMATION

ACCESSOIRES

DÉSIGNATIONS	REF	TARIF H.T
Peinture extérieure intégrale	FLMINI485	**483 €**
Peinture intérieure	FLMINI329	**5%/module**
D'autres options disponibles sur demande, nous consulter		

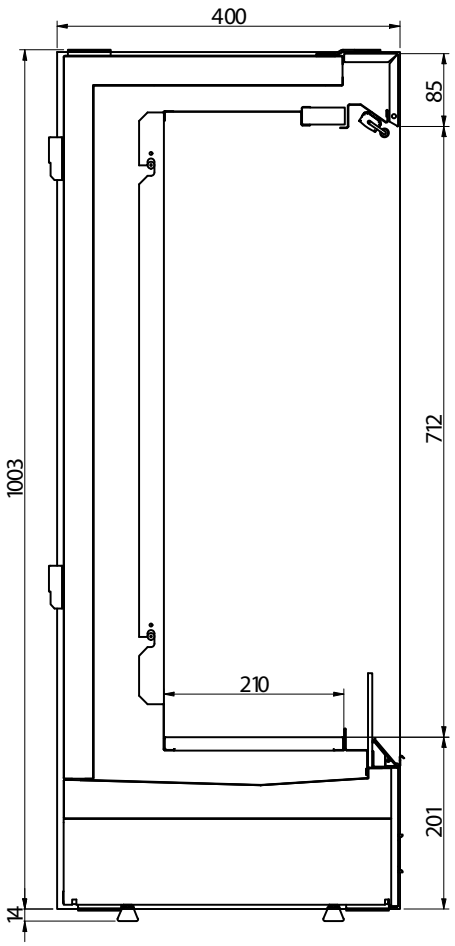

NOUVEAUTÉ, INOX OU NOIR AU CHOIX

pastorconcept

UP

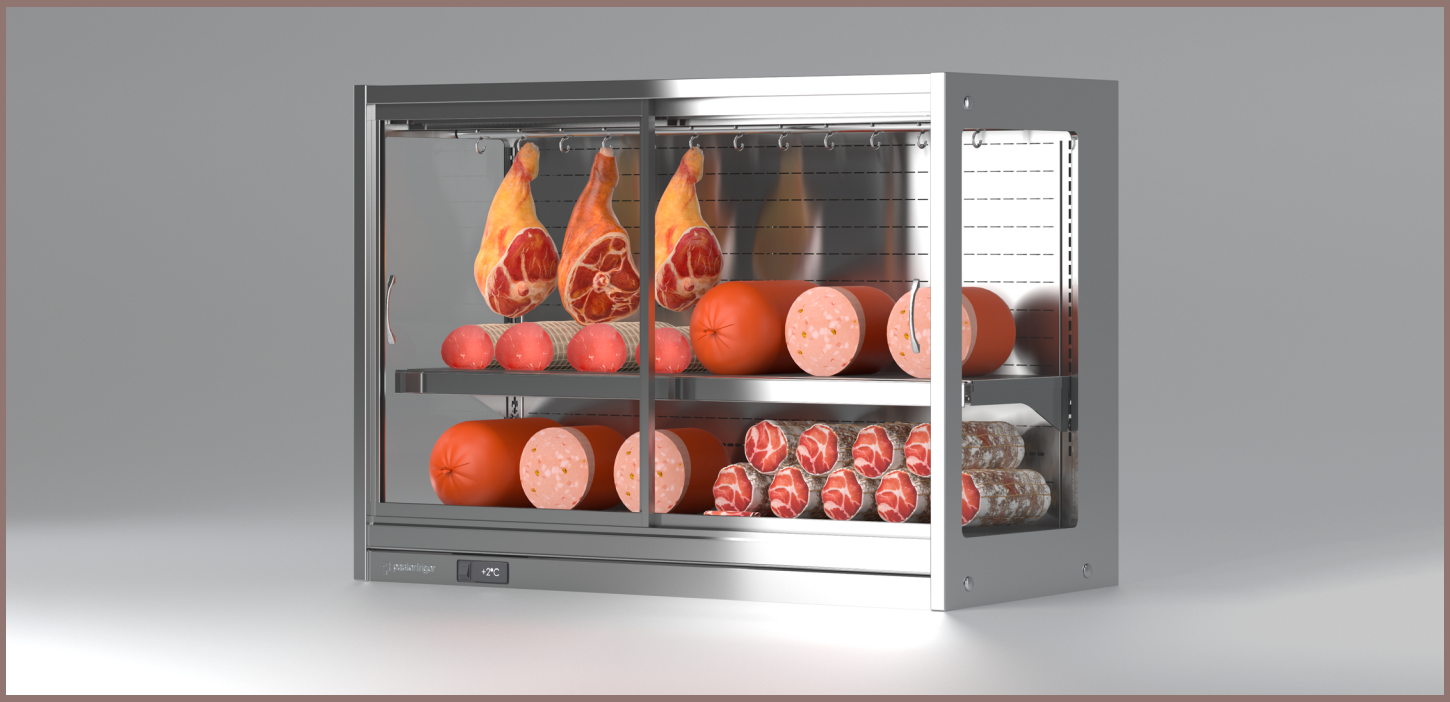







+ DE PHOTOS SUR NOTRE SITE

3M1 -1 +5

COULEURS RAL DISPONIBLES *

1015 1021 2011 3002 3020 5005 5012 6018 7035 7037 9006 9010 9011

*sans supplément sur les zones identifiées avec

Tél. : 01 43 86 48 66 • E-mail : info@pastorconcept.fr • www.pastorconcept.fr

UP

HAUTEUR 940

LONGUEUR	PUISSANCE FRIGORIFIQUE	DISTANCE	
		REF	TARIF H.T
INOX - 1250 mm	410 W à -10°C	UPX12	
LAQUÉ - 1250 mm	410 W à -10°C	UP12	

HAUTEUR 1180

LONGUEUR	PUISSANCE FRIGORIFIQUE	DISTANCE	
		REF	TARIF H.T
INOX - 1250 mm	505 W à -10°C	UPX12H	
LAQUÉ - 1250 mm	505 W à -10°C	UP12H	

CARACTÉRISTIQUES DE SÉRIE

- Froid pulsé (3M1)
- Version groupe à distance
- Eclairage supérieur LED
- Portes coulissantes
- Intérieur/Extérieur en inox ou peinture (RAL standard)
- Etagère intermédiaire
- Thermostat électronique
- Ecoulement direct
- Non canalisable
- Livrée montée
- Joues incluses

Classe climatique 3 (+25°C / 60% taux d'hygrométrie)

VITRINE D'ANIMATION

ACCESSOIRES

DÉSIGNATIONS	REF	TARIF H.T
Barre suspension salaison en inox	UP530	
Crochet en "S"	UP531	
D'autres options disponibles sur demande, nous consulter		

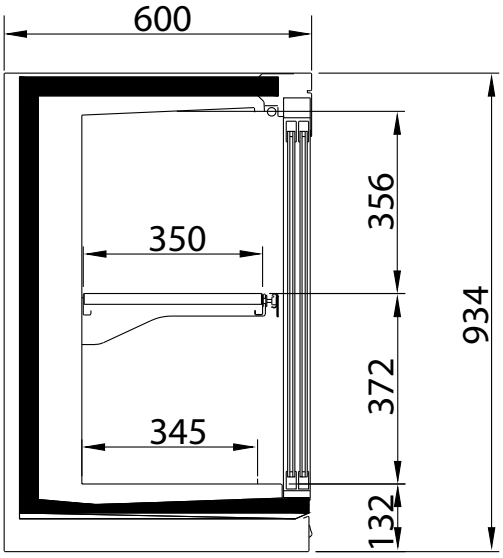

H094

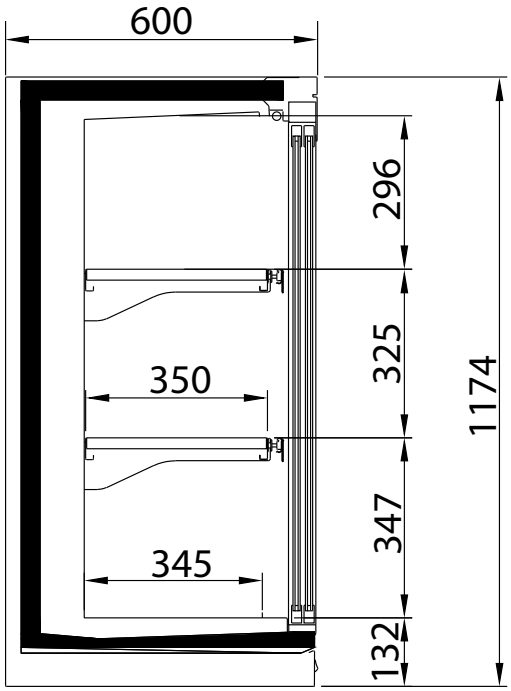

H118

pastorconcept

NICHE A VIANDES









+ DE PHOTOS SUR NOTRE SITE

3M2 -1 +7

COULEURS RAL DISPONIBLES *

1021	3020	5007	6032	7024	7037	7047	9006	Blanc hors RAL	9011

*sans supplément sur les zones identifiées avec

Tél. : 01 43 86 48 66 • E-mail : info@pastorconcept.fr • www.pastorconcept.fr

NICHE A VIANDES

NICHE A VIANDES

LONGUEUR	PUISSANCE FRIGORIFIQUE	DISTANCE	
		REF	TARIF H.T
1000 mm	490 W à -10°C	NICH10	
1500 mm	610 W à -10°C	NICH15	
2000 mm	910 W à -10°C	NICH20	

CARACTÉRISTIQUES DE SÉRIE

- Froid statique (+4/+6°C)
- Version groupe à distance (avec détendeur au choix)
- Version groupe logé (disponible sur demande)
- Eclairage supérieur LED rosé
- Peinture int/ext intégrale (sur demande)
- Possibilité froid ventilé brassé (voir accessoires)
- Intérieur / extérieur en inox poli
- Thermostat électronique
- Deux barres d'accroche diamètre 25 mm
- Fixation murale intégrée
- Barre à dents inox poli 40/8 (en option)

VITRINE D'ANIMATION

ACCESSOIRES		
DÉSIGNATIONS	**REF**	**TARIF H.T**
BARRE A DENTS		
1000	NIC530	
1500	NIC531	
2000	NIC532	
TABLETTE INTERMEDIAIRE ADDITIONNELLE		
1000	NIC534	
1500	NIC535	
2000	NIC536	
KIT AGITATEURS D'AIR + GRILLE INOX		
1000	NIC537	
1500	NIC538	
2000	NIC539	
GROUPE LOGE DANS LE TOP (+H300mm)		
1000	NIC540	
1500	NIC541	
2000	NIC542	
HAUTEUR 800 mm AU LIEU DE 650 mm		
1000	NIC543	
1500	NIC544	
2000	NIC545	

D'autres options disponibles sur demande, nous consulter

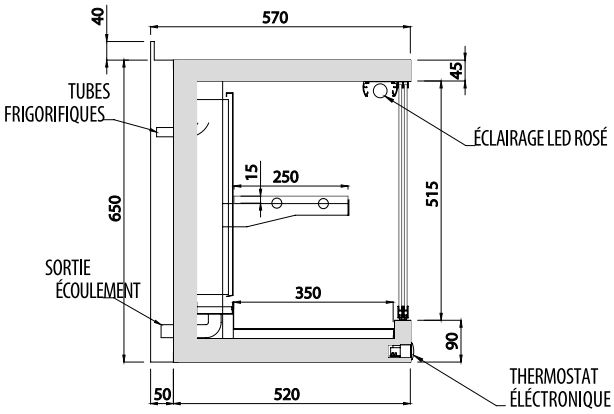

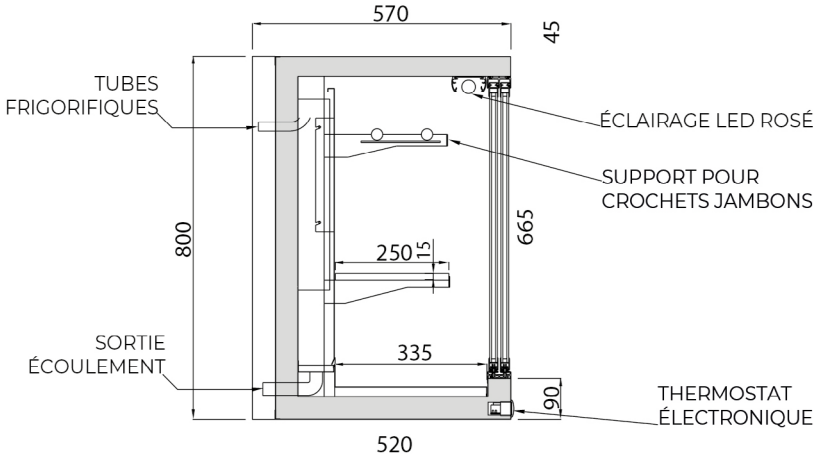

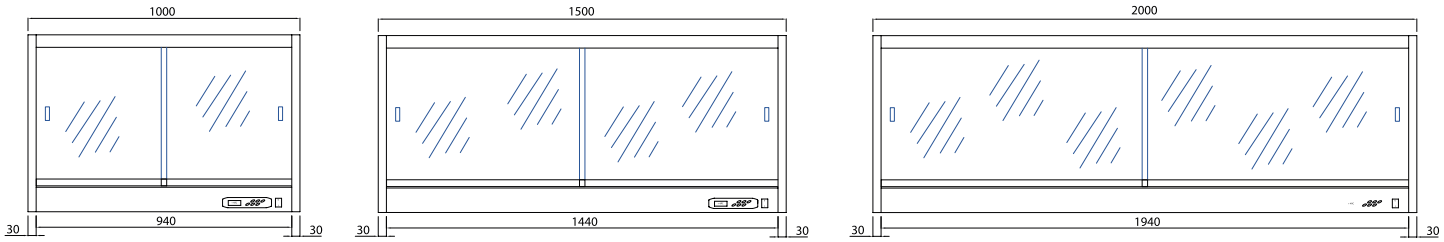

pastorconcept

MATURATION









+ DE PHOTOS SUR NOTRE SITE



Tél. : 01 43 86 48 66 • E-mail : info@pastorconcept.fr • www.pastorconcept.fr

MATURATION

VERSION NOIR

DIMENSIONS	AVEC 3 ETAGERES SUR RAILS INOX	
	REF	TARIF H.T
L702 x P815 x H2080 mm	MAT7L	

VERSION INOX

DIMENSIONS	AVEC 3 ETAGERES SUR RAILS INOX	
	REF	TARIF H.T
L702 x P815 x H2080 mm	MATX7L	

CARACTÉRISTIQUES DE SÉRIE

- Froid ventilé (-2°C +10°C)
- Groupe logé R290 tropicalisé et facilement démontable (situé en partie haute)
- Ventilateurs électroniques à faible consommation d'énergie
- Traitement anti-corrosion évaporateur
- Afficheur de température sur façade sur écran tactile
- Contrôle constant de la température de l'humidité et de la ventilateur pour assurer un processus de maturation optimal
- Alarmes HACCP et réglage à distance via Ice Connect (en option)
- Ventilation douce et uniforme grâce au système de canalisation de l'air pour une maturation qui assure une viande tendre, juteuse et digeste
- Eclairage LED par bandes installées latéralement pour un éclairage homogène
- Fermeture de la porte à clés avec serrure
- Portes pivotantes à fermeture automatique avec butée à 105°, réversible au besoin de l'utilisateur
- Pieds en acier inox et réglabes en hauteur (90/125mm)

VITRINE D'ANIMATION

ACCESSOIRES

DÉSIGNATIONS	REF	TARIF H.T
Paire de glissières 530x650mm	MAT100	
Etagère perforée en inox 530x650mm	MAT200	
Barre de suspension en inox 530x650mm	MAT201	
Bac de collecte des liquides en inox 530x650mm	MAT250	
Kit 4 roulettes RAL 7012	MAT328	
Plinthe inox	MAT350	
Plinthe noir	MAT351	
Pédale d'ouverture avec charnière gauche	MAT360	
Pédale d'ouverture avec charnière droite	MAT361	
Contrôle à distance et alarmes HACCP WIFI	MAT400	
D'autres options disponibles sur demande, nous consulter		

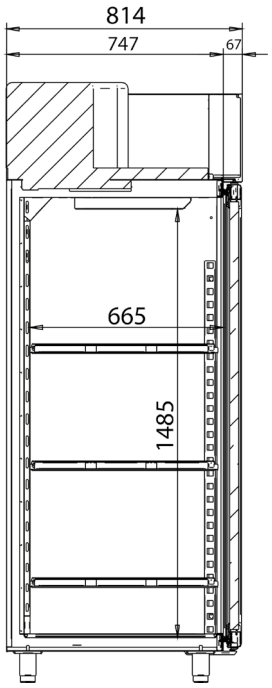

VUE DE CÔTÉ

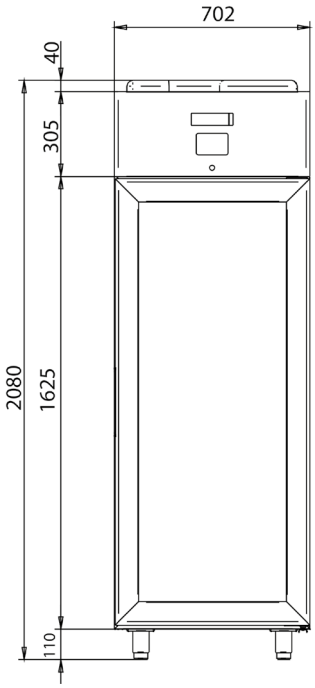

VUE DE FACE

PRÉSENTER UN MODÈLE BIJOUX
À VOS CLIENTS QUI S'ADAPTE
À TOUS TYPES DE COMMERCES.

pastorconcept

ÉCRIN (TIROIR OU COULISSANT)







ECRIN TIROIR



ECRIN COULISSANT



ECRIN COULISSANT

+ DE PHOTOS SUR NOTRE SITE



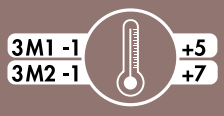

Tél. : 01 43 86 48 66 • E-mail : info@pastorconcept.fr • www.pastorconcept.fr

ECRIN

COULISSANT

LONGUEUR	PUISSANCE FRIGORIFIQUE	DISTANCE	
		REF	TARIF H.T
1000 mm	500 W à -10°C	ECRINC10	SUR DEMANDE
1400 mm	600 W à -10°C	ECRINC14	SUR DEMANDE

CARACTÉRISTIQUES DE SÉRIE

- Froid ventilé
- Version groupe à distance avec détendeur
- Groupe logé disponible sur demande
- Zone d'exposition en inox
- Structure supérieure coulissante en verre sur profils anondisés argent, or ou noir
- Contrôle humidité pour chocolats/pralines
- Extérieur en tôle plastifiées beige
- Meuble sans base, ni groupe à poser sur un meuble
- Modèle canalisable
- Température d'exercice (+12°C/+16°C) Classe climatique 3 (+25°C / 60% taux d'hygrométrie)

TIROIR

LONGUEUR	PUISSANCE FRIGORIFIQUE	DISTANCE	
		REF	TARIF H.T
900 mm	600 W à -10°C	ECRINT9	SUR DEMANDE
1700 mm	920 W à -10°C	ECRINT17	SUR DEMANDE
2500 mm	1120 W à -10°C	ECRINT25	SUR DEMANDE

CARACTÉRISTIQUES DE SÉRIE

- Froid ventilé (3M1)
- Version groupe à distance avec détendeur
- Groupe logé disponible sur demande
- Zone d'exposition en inox amovible sur rails inox téléscopiques
- Partie frontale du tiroir en verre
- Déflecteurs internes en plexiglass
- Extérieur en tôle plastifiées beige
- Meuble sans base, ni groupe à poser sur un meuble
- Modèle canalisable
- Température d'exercice (+4°C/+6°C) Classe climatique 3 (+25°C / 60% taux d'hygrométrie)

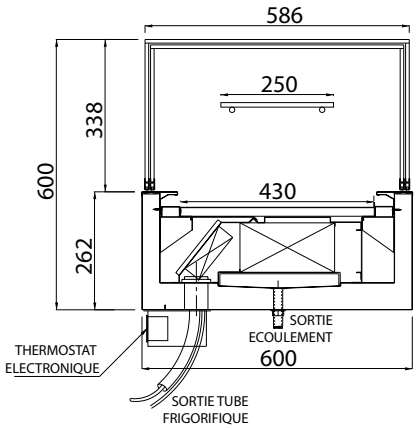

ECRIN COULISSANT

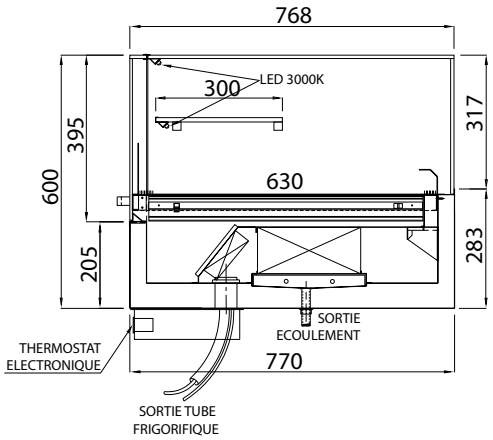

ECRIN TIROIR

VITRINE D'ANIMATION

ACCESSOIRES

DÉSIGNATIONS	REF	TARIF H.T
VERSION COULISSANT		
ECLAIRAGE SUPERIEUR LED AVEC MONTANT INOX		
1000	ECRINC360	SUR DEMANDE
1400	ECRINC362	SUR DEMANDE
DOUBLE ECLAIRAGE DANS L'ETAGERE AVEC BARRE LED		
1000	ECRINC098	SUR DEMANDE
1400	ECRINC099	SUR DEMANDE
EXTERIEUR CUVE EN INOX		
1000	ECRINC201	SUR DEMANDE
1400	ECRINC202	SUR DEMANDE
SUPPLEMENT GROUPE LOGE EN DESSOUS SUR CHAISE		
1000	ECRINC540	SUR DEMANDE
1400	ECRINC541	SUR DEMANDE
GRILLE INOX POUR LE SUPPLEMENT GROUPE LOGE		
1000	ECRINC103	SUR DEMANDE
1400	ECRINC104	SUR DEMANDE
DEDUCTION POUR SUPPRESSION DU CONTRÔLE D'HUMIDITE		
1000	ECRINC100	SUR DEMANDE
1400	ECRINC102	SUR DEMANDE
CUVE DE P800mm AU LIEU DE P600mm		
1000	ECRINC543	SUR DEMANDE
1400	ECRINC544	SUR DEMANDE
SOUBASSEMENT ACIER OUVERT		
1000	ECRINC203	SUR DEMANDE
1400	ECRINC204	SUR DEMANDE

VERSION TIROIR

ECLAIRAGE SUPERIEUR BARRE LED DANS ETAGERE		
900	ECRINT360	SUR DEMANDE
1700	ECRINT363	SUR DEMANDE
2500	ECRINT364	SUR DEMANDE
SUPPLEMENT CONTRÔLE D'HUMIDITE (chocolat/pralines)		
900	ECRINT100	SUR DEMANDE
1700	ECRINT102	SUR DEMANDE
2500	ECRINT104	SUR DEMANDE
EXTERIEUR CUVE EN INOX		
900	ECRINT201	SUR DEMANDE
1700	ECRINT202	SUR DEMANDE
2500	ECRINT204	SUR DEMANDE
SUPPLEMENT GROUPE LOGE EN DESSOUS SUR CHAISE		
900	ECRINT540	SUR DEMANDE
1700	ECRINT542	SUR DEMANDE
2500	ECRINT543	SUR DEMANDE
GRILLE INOX POUR LE SUPPLEMENT GROUPE LOGE		
900	ECRINT103	SUR DEMANDE
1700	ECRINT105	SUR DEMANDE
2500	ECRINT106	SUR DEMANDE
SOUBASSEMENT PEINT OUVERT		
900	ECRINT203	SUR DEMANDE
1700	ECRINT205	SUR DEMANDE
2500	ECRINT206	SUR DEMANDE

D'autres options disponibles sur demande, nous consulter

RAL STANDARD

GAMME STANDARD	1021	3020	5007	6032	7024
	7037	7047	9006	blanc	9011

HAUTE GAMME	1015	1021	2011	3002	3020
	5005	5012	6018	7035	9006
	9010	9011			

TABLETTE DE SERVICE GRANIT



COFFEE PINK | AZUL | NERO IMPALLA | CARRARE BLANC | TARN

NOTES

NOTES

Tél. : 01 43 86 48 66 • E-mail : info@pastorconcept.fr • www.pastorconcept.fr

SUR LINKEDIN

et partageons ensemble !



https://fr.linkedin.com/company/pastorconcept-fr

Tél. : 01 43 86 48 66 • E-mail : info@pastorconcept.fr • www.pastorconcept.fr







Pastorconcept
11 bis rue le bois cerdon • ZAC le bois cerdon • 94460 VALENTON
01 43 86 48 66 • contact@pastorconcept.fr • www.pastorconcept.fr