

pastorconcept

NEWSLETTER #5

ACTUALITÉ DE NOS HÉROS PRÉFÉRÉS

SEPTEMBRE • 2020 WWW.PASTORCONCEPT.FR

ZOE *L'invisible*





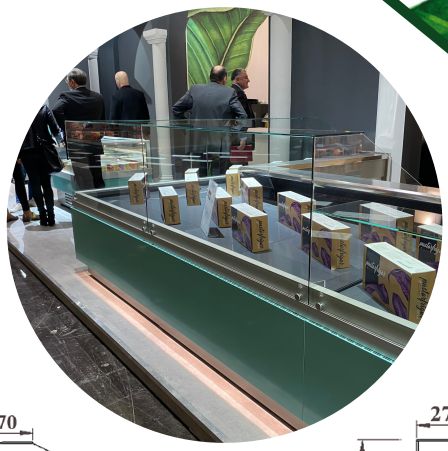

Froid ventilé 3M1
Groupe logé R452a ou R290
Version groupe à distance avec détendeur
Exposition inox 900 mm ou 700 mm (version ZOE MINI)
Glaces et tablette supérieur en verre basculantes
Absence de poteaux de superstructure

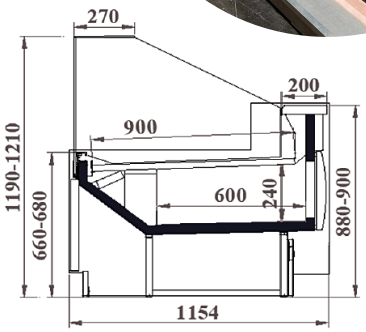

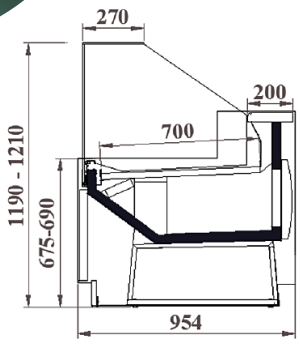

VERSION MINI

TARIF DISPONIBLE

LEM *Le caméléon*





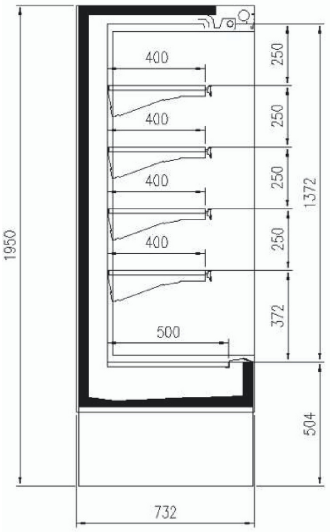

Froid ventilé
Groupe logé R452a ou R290
Exposition laquée blanc
Eclairage supérieur LED
4 Etagères réglables et inclinables avec porte étiquettes
Thermostat électronique
Evaporation auto. des condensats
Rideau de nuit manuel



ESKIMO *Compacte*

REMPLACEMENT DUKE





Froid ventilé 3M1
Groupe logé R290 ou à distance
Au choix angles droits ou arrondis
Exposition inox 850 mm avec profondeur de 1064 mm
Eclairage d'exposition simple LED
Tablette supérieure en verre (glace droite) ou aluminium (glace bombée)
Glaces droites / bombées relevables
Réserves réfrigérées avec portillons
Thermostat électronique

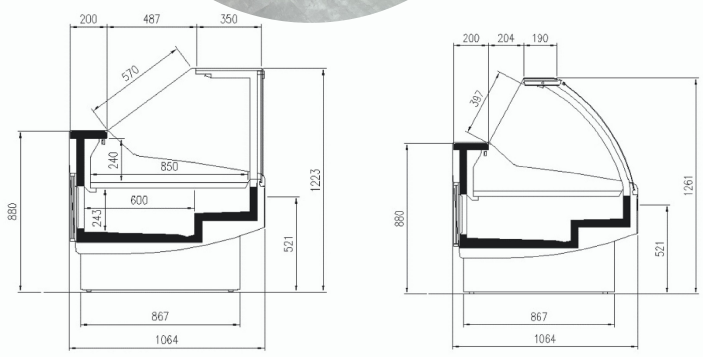

TARIF DISPONIBLE



Admiral Tower

Captain ADMIRAL

REMPLACEMENT PRESIDENT



Froid ventilé (3M1)
Version groupe à distance avec détendeur au choix
Possibilité double froid statique
Eclairage supérieur LED
Exposition et cuve en inox de 900 mm
Glaces droites relevables
Hauteur de chargement 270 mm
Système anti-buée ventilé
Version standard sans pare-chocs (option)

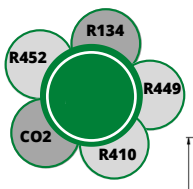

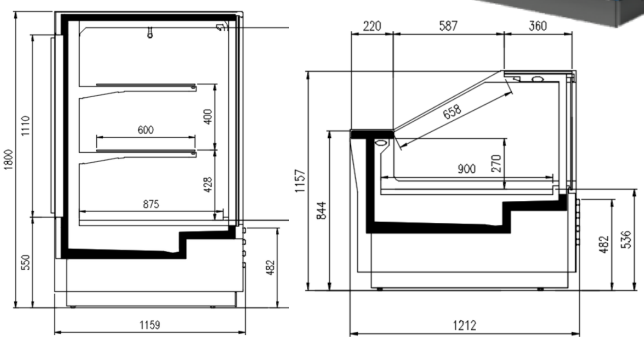

UPDATE 2.0

Retrouvez les mises à jour de vos modèles préférés !

SERVICE ARRIERE :

NOUVELLES TEINTES DECORS DISPONIBLES : RAL 9006 et 7024
DECOR BOIS A LATTES disponible sur l'ensemble des gammes KUBUS.
KRISTINA : Nouveau module 937 mm
KUBUS MINI / KUBUS / KLAUDIA / NINA / KRISTINA : Groupe logé R290 disponible sur toutes les longueurs.

LIBRE SERVICE :

NOUVELLES TEINTES DECORS DISPONIBLES : RAL 9006 et 7024
FILIP TOUTES GAMMES :Portes pivotantes ECOVISION sur 625 mm, groupe logé R290 disponible avec ou SANS portes.
GENOVA PANORAMA change par OVERVIEW avec améliorations : Accès facile nettoyage condenseur, nouvel évaporateur plus efficace, groupe logé R290 avec ou SANS portes, Etagères plus profonde avec toujours plus de facing.

ANIMATION :

Apparition de nouveaux modèles en vitrines d'animations, maturations ... mais chutttt

Retrouvez-nous



www.pastorconcept.fr
CATALOGUES
ESPACE PRO IDENTIFIANT
DOCUMENTATIONS TECHNIQUES ET COMMERCIALES

LinkedIn

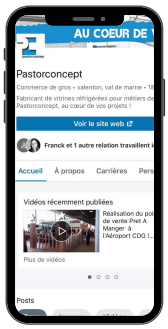

PHOTOS DE RÉALISATIONS
ACTUALITÉS
DÉCOUVERTES

PASTORCONCEPT 11 bis rue le bois cerdon 94460 VALENTON - contact@pastorconcept.fr - www.pastorconcept.fr